Nabolagsprofil

Skuleholten 1 - Nabolaget Kjørnes - vurdert av 10 lokalkjente

Nabolaget spesielt anbefalt for

- Familier med barn
- Etablerere
- Husdyreiere

Offentlig transport

Kjørnes Totalt 8 ulike linjer	8 min 0.6 km
Sogndal skysstasjon Totalt 16 ulike linjer	6 min 4.3 km
Sogndal kai Linje 890	7 min 4.1 km
Sogndal lufthavn Haukåsen	14 min
Bergen Flesland	145.3 km

Skoler

Trudvang skule (1-5 kl.) 412 elever, 33 klasser	7 min 4.6 km
Kvåle skule (6-10 kl.) 389 elever, 32 klasser	9 min 5.4 km
Kaupanger skule (1-10 kl.) 229 elever, 11 klasser	8 min 7.3 km
Sogndal vidaregåande skule 730 elever, 41 klasser	7 min 4.7 km

«Nydelig utsikt, stille, trygt, nær skog og mark, barnevennlig»

Sitat fra en lokalkjent

Opplevd trygghet

Veldig trygt 93/100

Naboskapet

Godt vennskap 78/100

Kvalitet på skolene

Veldig bra 78/100

Aldersfordeling

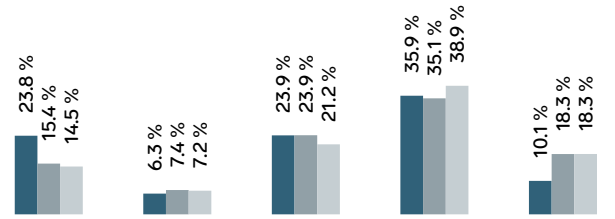

Område	Personer	Husholdninger
Kjørnes	1 067	417
Sogndal kommune	12 097	6 670
Norge	5 425 412	2 654 586

Barnehager

Kjørnes barnehage (0-5 år) 91 barn	5 min 0.4 km
Rones barnehage (0-5 år) 65 barn	6 min 4.1 km
Saman Sogndal studentbarnehage (1-5 ... 39 barn	7 min 4.6 km

Dagligvare

Coop Extra Sogndalsfjøra Post i butikk, PostNord	5 min 3.7 km
Rema 1000 Sogningen	6 min

Innholdet i nabolagsprofilen er hentet fra ulike datakilder, og feil eller mangler kan forekomme. Vurderinger og sitater er innhentet på web og gir uttrykk for hvordan naboene vurderer nabolaget. FINN.no AS kan ikke holdes ansvarlig for feil/mangler i profilen. Copyright © Finn.no AS 2026

Primære transportmidler

1. Egen bil
2. Samkjøring

Turmulighetene
Nærhet til skog og mark 96/100

Støynivået
Lite støynivå 91/100

Kvalitet på barnehagene
Veldig bra 84/100

Sport

Kjørnes Ballspill	14 min 0.8 km	
Eidsgrenda fleirbruksområde Ballspill	3 min 3.2 km	
Spenst Sogndal	8 min	
NEXT Sogndal	8 min	

Boligmasse

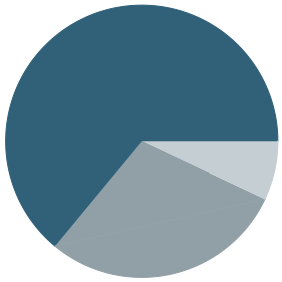

Varer/Tjenester

AMFI Sogningen	6 min
Apotek 1 Sogndal	6 min

Aldersfordeling barn (0-18 år)

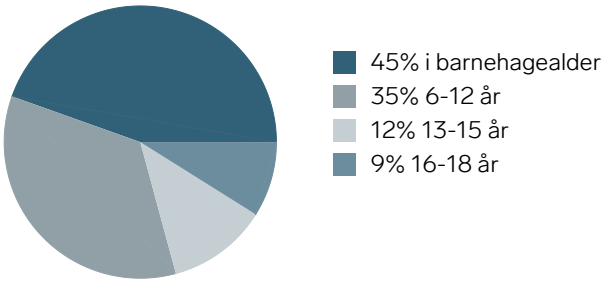

Familiesammensetning

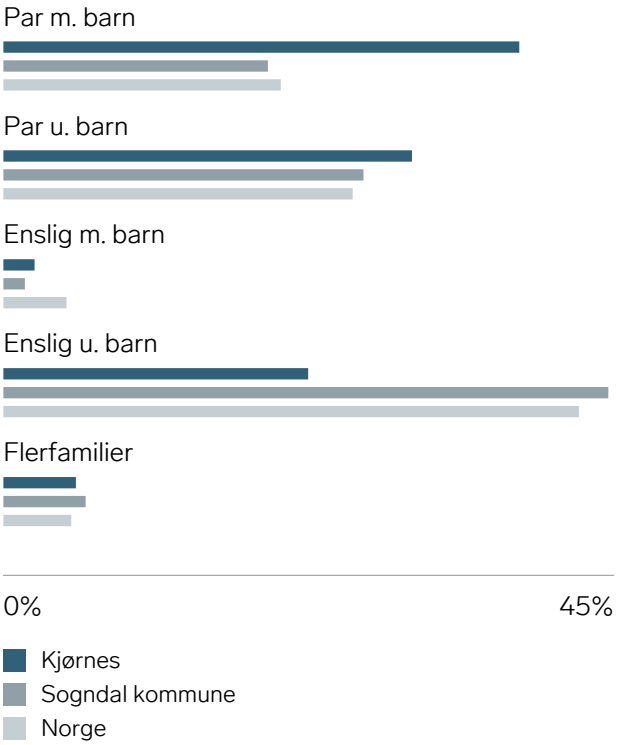

Sivilstand

		Norge
Gift	29%	33%
Ikke gift	64%	54%
Separert	6%	9%
Enke/Enkemann	1%	4%

Innholdet i nabolagsprofilen er hentet fra ulike datakilder, og feil eller mangler kan forekomme. Vurderinger og sitater er innhentet på web og gir uttrykk for hvordan naboene vurderer nabolaget. FINN.no AS kan ikke holdes ansvarlig for feil/mangler i profilen. Copyright © Finn.no AS 2026





FINN Innholdet i nabolagsprofilen er hentet fra ulike datakilder, og feil eller mangler kan forekomme. Vurderinger og sitater er innhentet på web og gir uttrykk for hvordan naboene vurderer nabolaget. FINN.no AS kan ikke holdes ansvarlig for feil/mangler i profilen. Copyright © Finn.no AS 2026

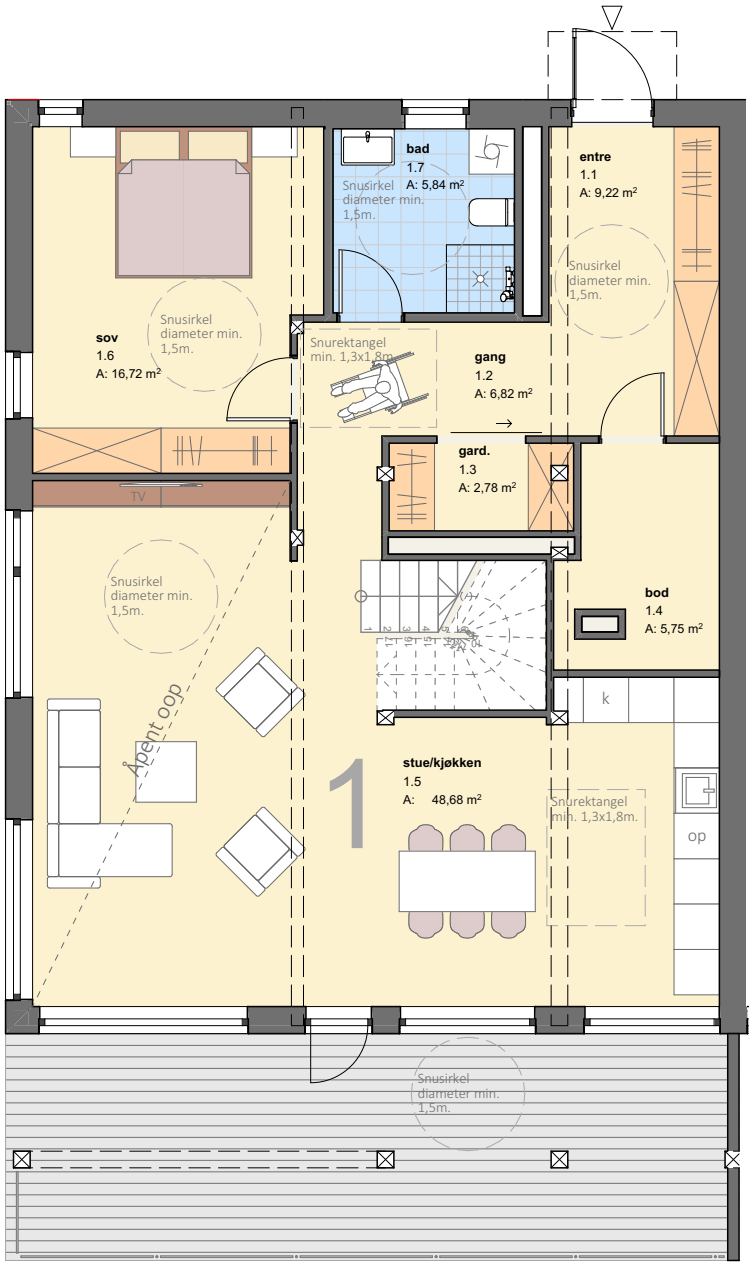

0. *1 ETASJE 1:100*

1				
Etasje	BRA			Åpent
	BRA-i (internt bruksareal)	BRA-e (eksternt bruksareal)	BRA-b (inngalsset balkong)	
sportsbod		5		
1. etg.	104			28
Hems	37			
SUM	141	5		28
SUM BRA	146			

Project ID: **GBNR 1/307**	Prosjekt: Skuleholten B2					Revision History
	BYGNINGSARKITEKTUR					RevID / ChID / Change Name / Date
	tegnet av: ISJ	kontrollert: TK	opprinnelses dato: 2025-09-11	utskrift dato:	prosjektnr.:	malestokk: A4
PILKA STUDIJA 306300255 Kaunas 44320 Lithuania kestutis.stankaitis@gmail.com	tegningsnavn: 1AP 1Etasje				fase:	
					tegningsnummer: **B.A .11**	indeks:

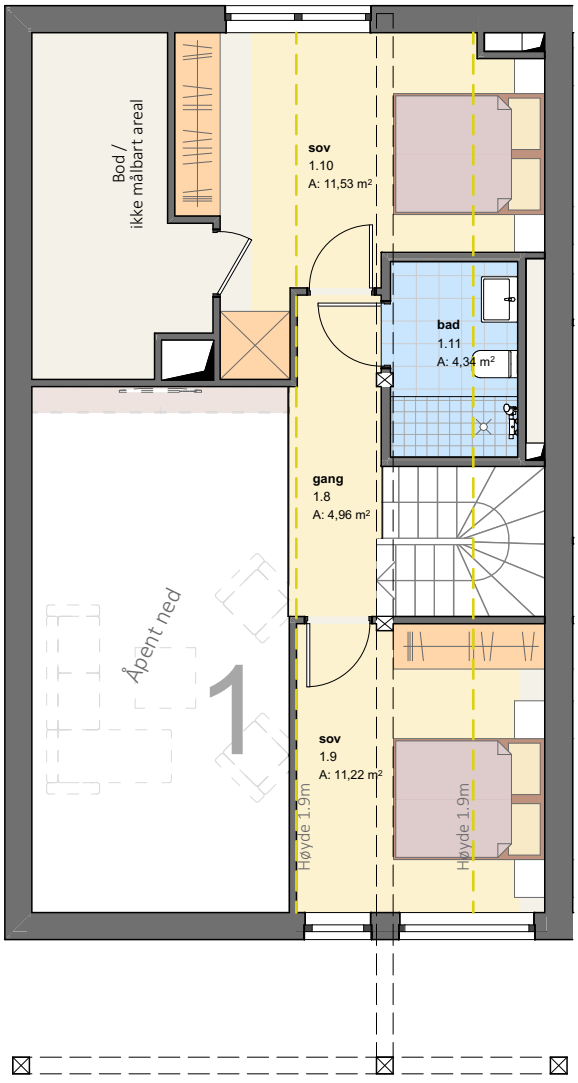

1. *HEMS* *1:100*

1				
Etasje	BRA			Åpent
	BRA-i (internt bruksareal)	BRA-e (eksternt bruksareal)	BRA-b (inngalsset balkong)	
sportsbod		5		
1. etg.	104			28
Hems	37			
SUM	141	5		28
SUM BRA	146			

Project ID: **GBNR 1/307**	Prosjekt: Skuleholten B2					Revision History
	BYGNINGSARKITEKTUR					RevID / ChID / Change Name / Date
	tegnet av: ISJ	kontrollert: TK	opprinnelses dato: 2025-09-11	utskrift dato:	prosjektnr.:	malestokk: A4
PILKA STUDIJA 306300255 Kaunas 44320 Lithuania kestutis.stankaitis@gmail.com	tegningsnavn: 1AP 2Etasje				fase:	
					tegningsnummer: **B.A .12**	indeks:

PROSJEKT TOMANNSBOLIG 50BRA*

ID		Revision	Issued	Published	Remark
-	Tegneliste		☐	☒	
B.A .02	Grunnplan M1:100		☐	☒	
B.A .03	1 Etasje M1:100		☐	☒	
B.A .04	Hems M1:100		☐	☒	
B.A .05	Nord/Øst fasader M1:100		☐	☒	
B.A .06	Sør/Vest fasader M1:100		☐	☒	
B.A .07	Snitt A-A; B-B; C-C M1:100		☐	☒	
B.A .08	Snitt C-C; M1:100		☐	☒	
B.A .09	1 Etasje (til salgs) M1:100		☐	☒	
B.A .10	Hems (til salgs) M1:100		☐	☒	

Project ID: **GBNR 1/307**

Prosjekt: Skuleholten B2

BYGNINGSARKITEKTUR

tegnet av:	kontrollert:	opprinnelses dato:	utskrift dato:	prosjektnr.:	malestokk
ISJ	TK	2026-09-14			A4

tegningsnavn: Tegneliste

fase:

tegningsnummer: -

indeks:

PILKA STUDIJA
306300255
Kaunas 44320
Lithuania
kestutis.stankaitis@gmail.com

Revision History

RevID	ChID	Change Name	Date

teknisk gap for kabler og rør

teknisk gap for kabler og rør

teknisk gap for kabler og rør

teknisk gap for kabler og rør

TOPP -0,115 = +52,985

TOPP MUR K. 53.10

teknisk

-1. GRUNNPLAN 1:100

Grunnleggende plan for utarbeidelse av fundamenttegninger

LAIDA-A 2026.09.14

1:100 0 1 2 3 4 5 m

Project ID: **GBNR 1/307**		Prosjekt: Skuleholten B2				Revision History	
		BYGNINGSARKITEKTUR				RevID	ChID	Change Name	Date
		tegnet av: ISJ	kontrollert: TK	oppdrinnelses dato: 2026-09-14	utskrift dato:	prosjektnr.:	malestokk A3				
P I L K A S T U D I J A 306301255 Kaunas, Lietuva kestutis.stankaitis@gmail.com		tegningsnavn: Grunnplan M1:100				fase:			
						tegningsnummer: **B.A .02**	indeks:		

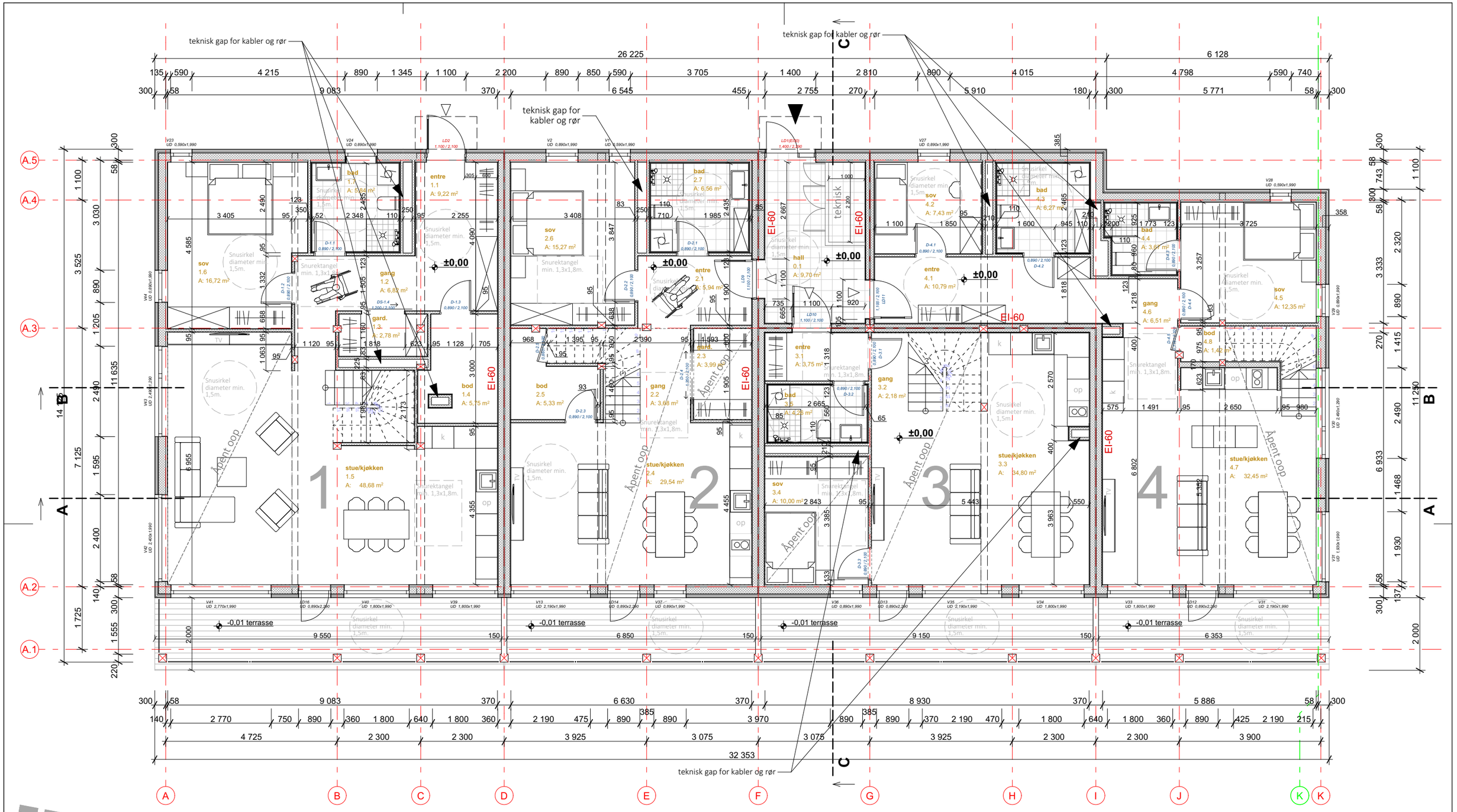

0. *1 ETASJE* *1:100*

1AP

entre	1.1	9,22
gang	1.2	6,82
gard.	1.3	2,78
bod	1.4	5,75
stue/kjøkken	1.5	48,68
sov	1.6	16,72
bad	1.7	5,84
gang	1.8	4,96
sov	1.9	12,41
sov	1.10	13,76
bad	1.11	4,34

2AP

entre	2.1	5,94
gang	2.2	3,68
gard.	2.3	3,99
stue/kjøkken	2.4	29,54
bod	2.5	5,33
sov	2.6	15,27
bad	2.7	6,56
gang	2.8	9,34
sov	2.9	12,35
sov	2.10	3,58
sov	2.11	14,23

3AP

entre	3.1	3,75
gang	3.2	2,18
stue/kjøkken	3.3	34,80
sov	3.4	10,00
bad	3.5	4,26
gang	3.6	3,89
sov	3.7	11,31
bad	3.8	3,51
sov	3.9	12,71

4AP

entre	4.1	10,79
sov	4.2	7,43
bad	4.3	6,27
bad	4.4	3,67
sov	4.5	12,35
gang	4.6	6,51
stue/kjøkken	4.7	32,45
bod	4.8	1,42
gang	4.9	3,47
stue	4.10	14,13
bad	4.11	3,85
sov	4.12	10,58

Notater:
Inngangsdør og dører i kommunikasjonsveier skal ha fri bredde på minimum 0,86 m.
Dører internt i boenheter skal ha fri bredde på minimum 0,76 m.
Dør beregnet for manuell åpning må ha fri sideplass på minimum 0,3 meter ved dørens låskant på begge sider av døren. Dette gjelder både sidehengslet dør og skyvedør.
Dører skal ha fri høyde på minimum 2,0 m.

LAIDA-A 2026.09.14

1:100 0 1 2 3 4 5 m

Project ID: **GBNR 1/307**	Prosjekt: Skuleholten B2					Revision History	
	BYGNINGSARKITEKTUR					RevID / ChID / Change Name / Date	
	tegnet av: ISJ	kontrollert: TK	oppdrivelses dato: 2026-09-14	utskrift dato:	prosjektnr.:	malestokk A3	
PILKA STUDIJA 30610255 Kaunas, Lithuania kestutis.stankaitis@gmail.com	tegningsnavn: 1 Etasje M1:100				fase:		
					tegningsnummer: **B.A .03**	indeks:	

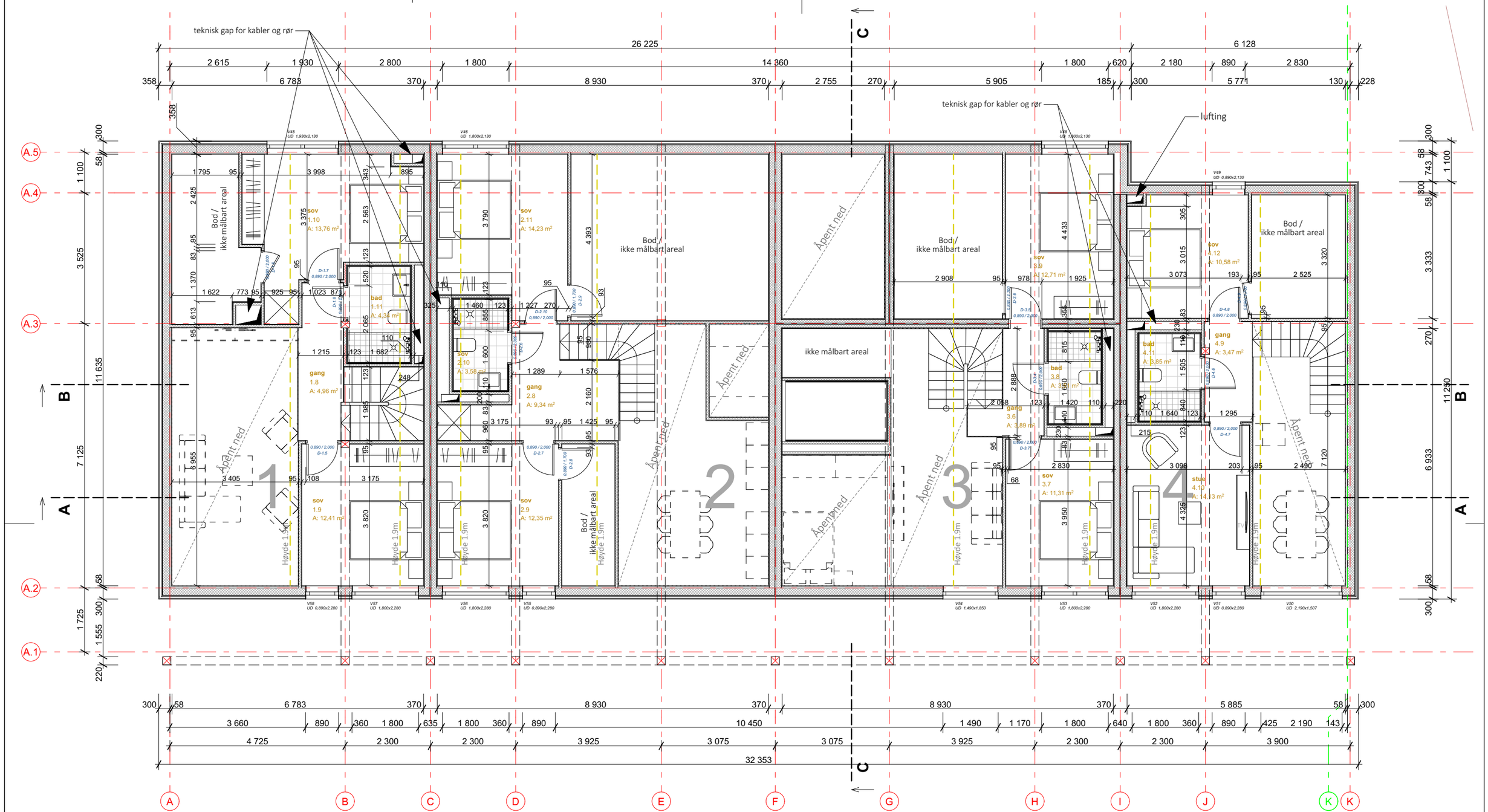

1. *2 ETASJE* *1:100*

1AP

entre	1.1	9,22
gang	1.2	6,82
gard.	1.3	2,78
bod	1.4	5,75
stue/kjøkken	1.5	48,68
sov	1.6	16,72
bad	1.7	5,84
gang	1.8	4,96
sov	1.9	12,41
sov	1.10	13,76
bad	1.11	4,34

2AP

entre	2.1	5,94
gang	2.2	3,68
gard.	2.3	3,99
stue/kjøkken	2.4	29,54
bod	2.5	5,33
sov	2.6	15,27
bad	2.7	6,56
gang	2.8	9,34
sov	2.9	12,35
sov	2.10	3,58
sov	2.11	14,23

3AP

entre	3.1	3,75
gang	3.2	2,18
stue/kjøkken	3.3	34,80
sov	3.4	10,00
bad	3.5	4,26
gang	3.6	3,89
sov	3.7	11,31
bad	3.8	3,51
sov	3.9	12,71

4AP

entre	4.1	10,79
sov	4.2	7,43
bad	4.3	6,27
bad	4.4	3,67
sov	4.5	12,35
gang	4.6	6,51
stue/kjøkken	4.7	32,45
bod	4.8	1,42
gang	4.9	3,47
stue	4.10	14,13
bad	4.11	3,85
sov	4.12	10,58

1:100 0 1 2 3 4 5 m

LAIDA-A 2026.09.14

Project ID: **GBNR 1/307**		Prosjekt: Skuleholten B2				Revision History
		BYGNINGSARKITEKTUR				RevID / ChID / Change Name / Date
		tegnet av: ISJ	kontrollert: TK	opprinnelses dato: 2026-09-14	utskrift dato:	prosjektnr.: / malestokk: A3
PILKA STUDIJA 306305255 Kaunas 44320 Lithuania kestutis.stankaitis@gmail.com		tegningsnavn: Hems M1:100			fase:	
					tegningsnummer: **B.A .04**	indeks:

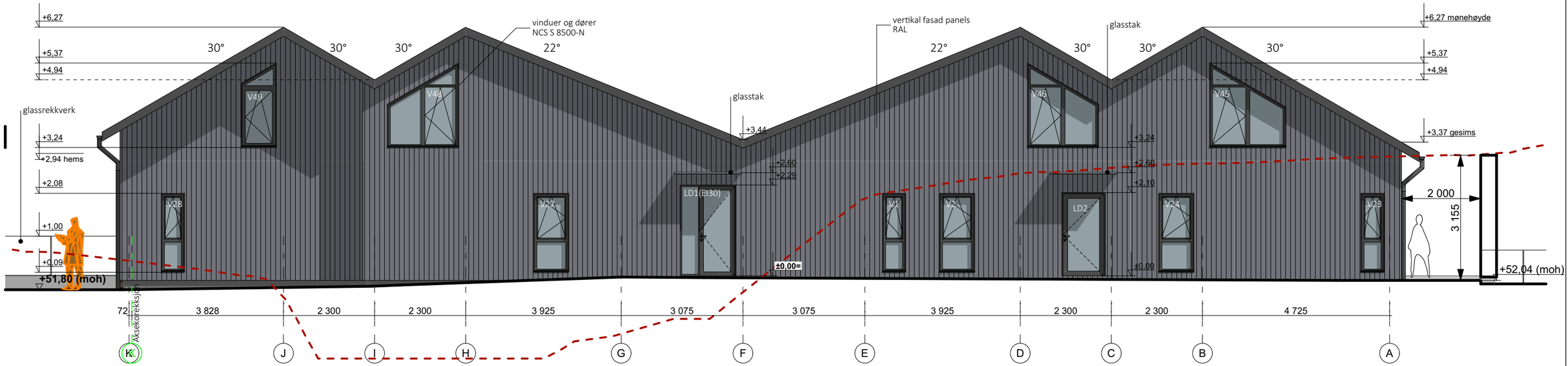

K-A *NORD FASADE* *1:100*



A.1-A.5 *ØST FASADE* *1:100*

LAIDA-A 2026.09.14

Project ID: **GBNR 1/307**	Prosjekt: Skuleholten B2						Revision History
	BYGNINGSARKITEKTUR						RevID / ChID / Change Name / Date
	tegnet av: ISJ	kontrollert: TK	opprinnelses dato: 2026-09-14	utskrift dato:	prosjektnr.:	malestokk A3	
PILKA STUDIJA 306301255 Kaunas 44320 Lithuania kestutis.stankatis@gmail.com	tegningsnavn: Nord/Øst fasader M1:100				fase:		
					tegningsnummer: **B.A .05**	indeks:	



A-K *SØR FASADE* *1:100*

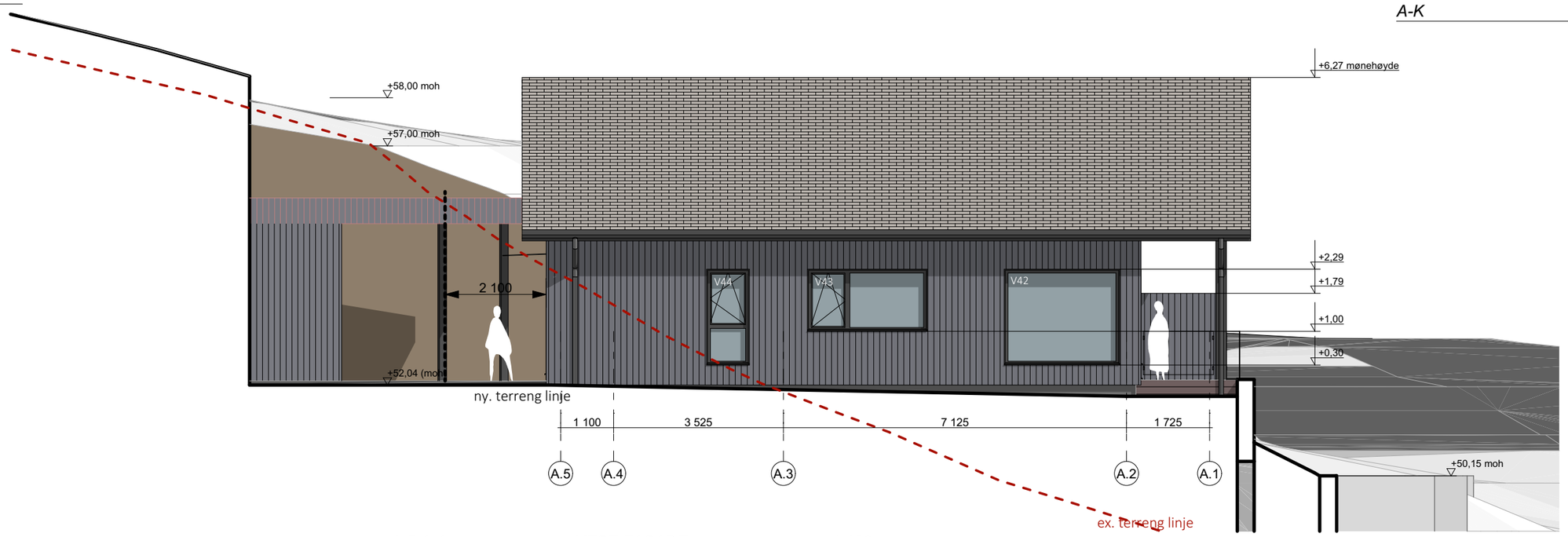

A.5-A.1 *VEST FASADE* *1:100*

1:100 0 1 2 3 4 5 m

Project ID: **GBNR 1/307**		Prosjekt: Skuleholten B2					Revision History
		BYGNINGSARKITEKTUR					RevID / ChID / Change Name / Date
		tegnet.av: ISJ	kontrollert: TK	opprinnelses dato: 2026-09-14	utskrift dato:	prosjektnr.:	malestokk: A3
		tegningsnavn: Sør/Vest fasader M1:100				fase:	
						tegningsnummer: **B.A .06**	indeks:

PILKA STUDIJA
306305255
Kaunas 44320
Lithuania
kestutis.stankaitis@gmail.com

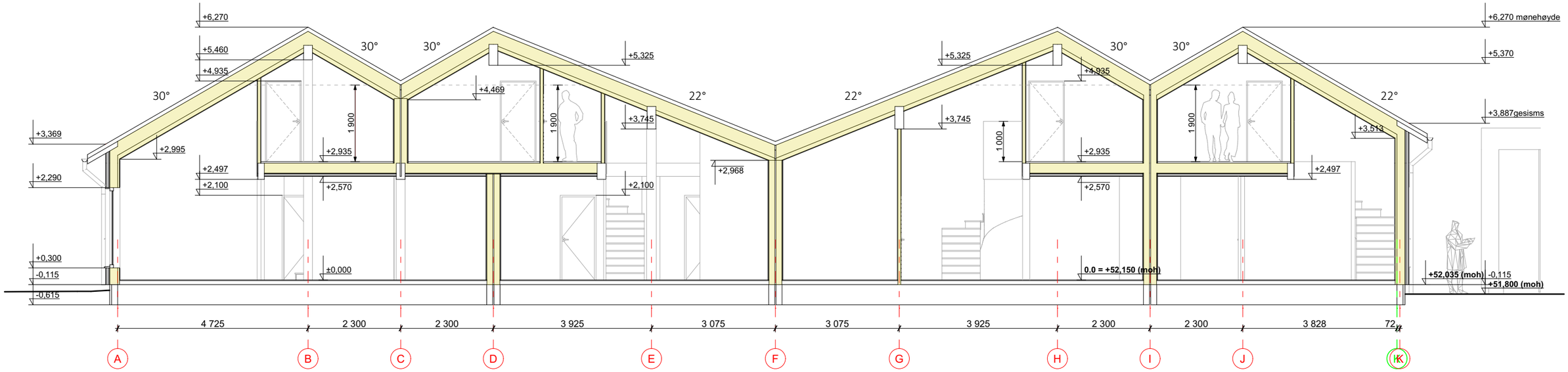

A-A *SNITT* *1:100*

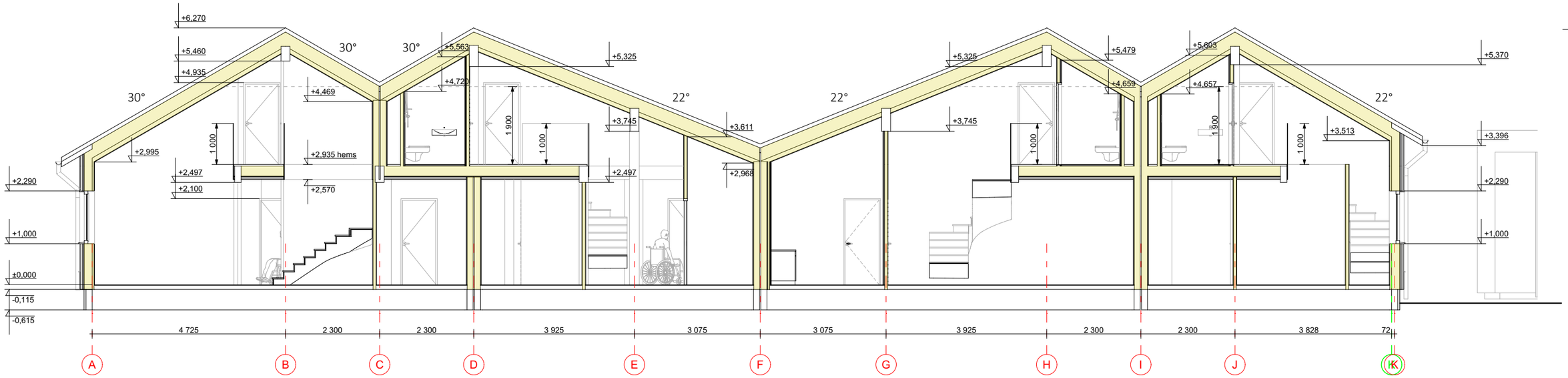

B-B *SNITT* *1:100*

1:100 0 1 2 3 4 5 m

LAIDA-A 2026.09.14

Project ID: **GBNR 1/307**	Prosjekt: Skuleholten B2	Revision History
	BYGNINGSARKITEKTUR	RevID | ChID | Change Name | Date
	tegnet av: ISJ; kontrollert: TK; opprinnelses dato: ~~2026-09-14~~; utskrift dato: ; prosjektnr.: ; malestokk: A3	
P I L K A S T U D I J A 306301255 Kaunas 44320 Lithuania kestutis.stankaitis@gmail.com	tegningsnavn: Snitt A-A; B-B; C-C M1:100	fase:
		tegningsnummer: **B.A .07**; indeks:

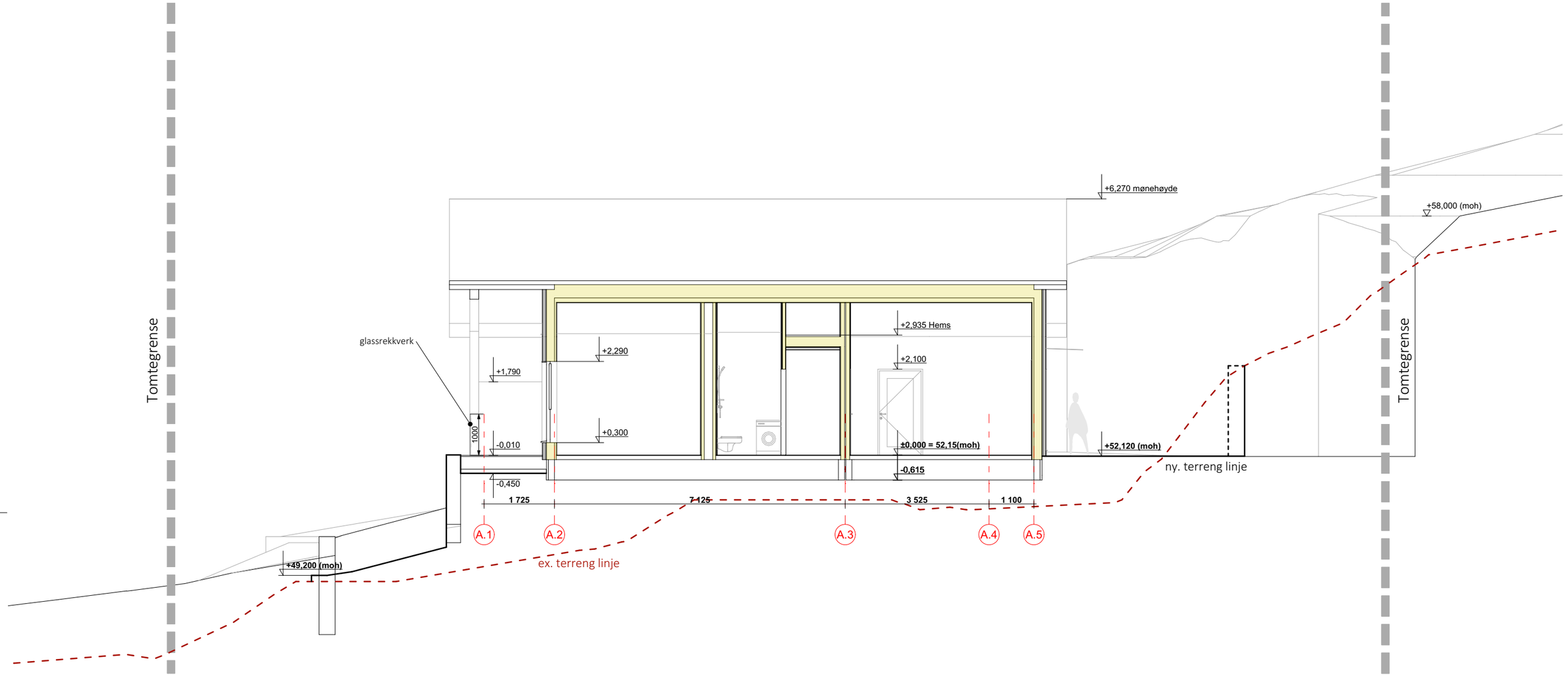

C-C *SNITT* *1:100*

1:100 0 1 2 3 4 5 m

LAIDA-A 2026.09.14

Project ID: **GBNR 1/307**		Prosjekt: Skuleholten B2						Revision History	
		BYGNINGSARKITEKTUR						RevID / ChID / Change Name / Date	
		tegnet av: ISJ	kontrollert: TK	opprinnelses dato: 2026-09-14	utskrift dato:	prosjektnr.:	malestokk A3		
P I L K A S T U D I J A 306305255 Kaunas 44320 Lithuania kestutis.stankaitis@gmail.com		tegningsnavn: Snitt C-C; M1:100				fase:			
						tegningsnummer: **B.A .08**	indeks:		

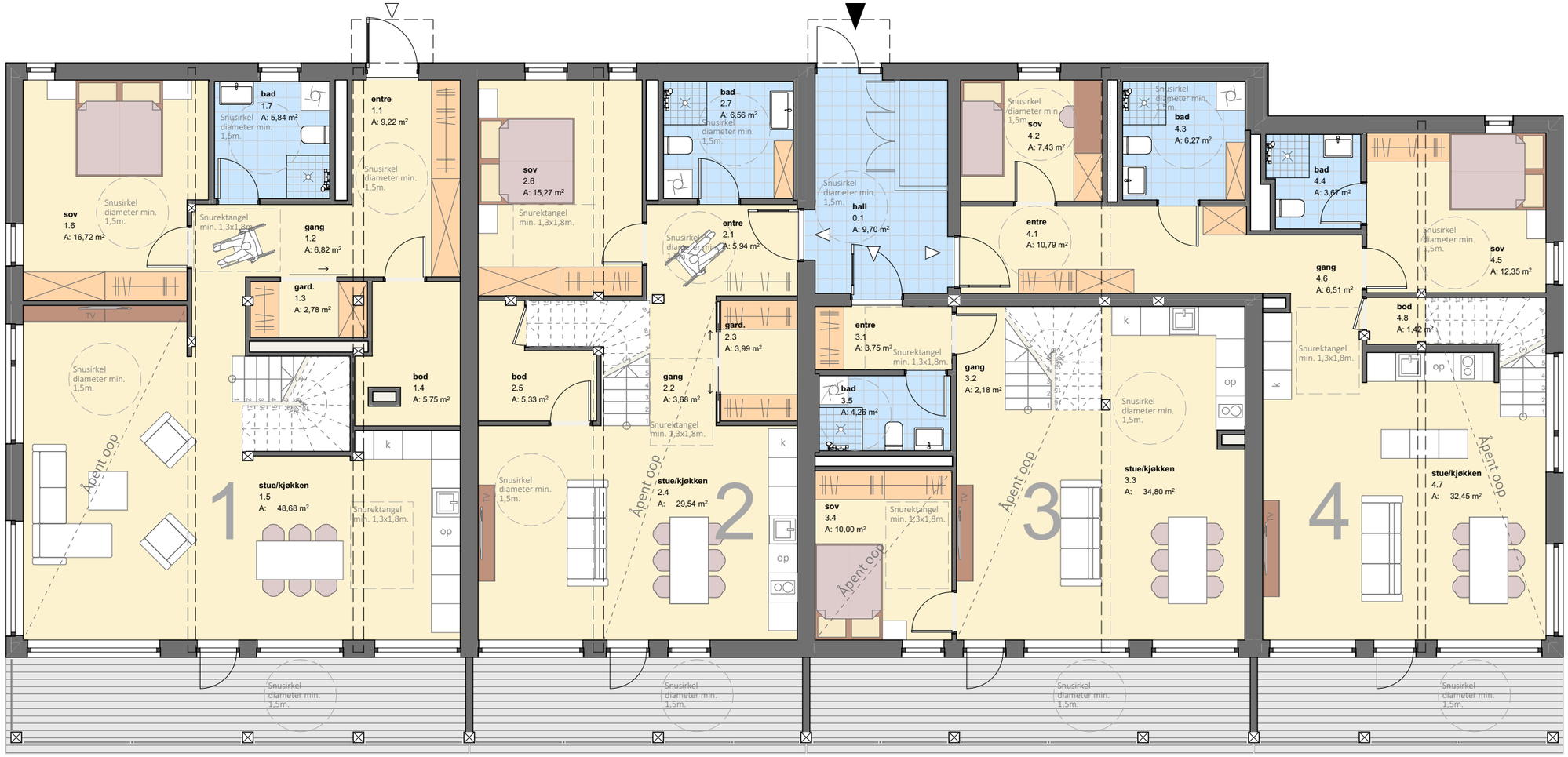

0. *1 ETASJE* *1:100*

1				
Etasje	BRA			Åpent
	BRA-i (internt bruksareal)	BRA-e (eksternt bruksareal)	BRA-b (inngalsset balkong)	
sportsbod		5		
1. etg.	104			19
Hems	42			
SUM	146	5		19
SUM BRA	151			

2				
Etasje	BRA			Åpent
	BRA-i (internt bruksareal)	BRA-e (eksternt bruksareal)	BRA-b (inngalsset balkong)	
sportsbod		5		
1. etg.	76			14
Hems	54			
SUM	130	5		14
SUM BRA	135			

3				
Etasje	BRA			Åpent
	BRA-i (internt bruksareal)	BRA-e (eksternt bruksareal)	BRA-b (inngalsset balkong)	
sportsbod		5		
1. etg.	61			18
Hems	43			
SUM	104	5		18
SUM BRA	109			

4				
Etasje	BRA			Åpent
	BRA-i (internt bruksareal)	BRA-e (eksternt bruksareal)	BRA-b (inngalsset balkong)	
sportsbod		5		
1. etg.	88			13
Hems	37			
SUM	125	5		13
SUM BRA	130			

1:100 0 1 2 3 4 5 m

LAIDA-A 2026.09.14

Project ID: **GBNR 1/307**	Prosjekt: Skuleholten B2	Revision History
	BYGNINGSARKITEKTUR	RevID / ChID / Change Name / Date
	tegnet av: ISJ · kontrollert: TK · opprinnelses dato: 2026-09-14 · utskrift dato: · prosjektnr.: · malestokk: A3	
P I L K A S T U D I J A 306301255 Kaunas 44320 Lithuania kestutis.stankaitis@gmail.com	tegningsnavn: 1 Etasje (til salgs) M1:100 · fase:	
	tegningsnummer: **B.A .09** · indeks:	

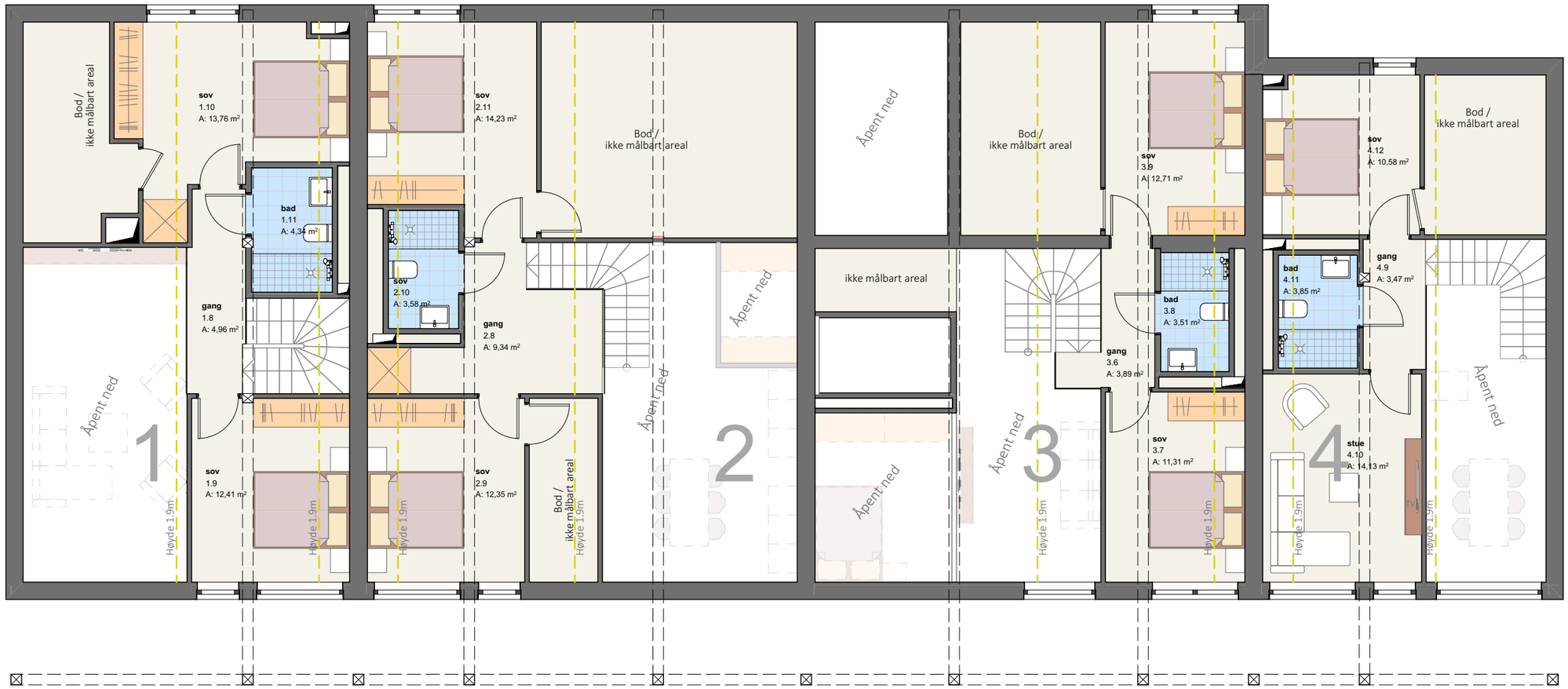

1. HEMS 1:100

1				
Etasje	BRA			Åpent
	BRA-i (internt bruksareal)	BRA-e (eksternt bruksareal)	BRA-b (inngalsset balkong)	
sportsbod		5		
1. etg.	104			19
Hems	42			
SUM	146	5		19
SUM BRA	151			

2				
Etasje	BRA			Åpent
	BRA-i (internt bruksareal)	BRA-e (eksternt bruksareal)	BRA-b (inngalsset balkong)	
sportsbod		5		
1. etg.	76			14
Hems	54			
SUM	130	5		14
SUM BRA	135			

3				
Etasje	BRA			Åpent
	BRA-i (internt bruksareal)	BRA-e (eksternt bruksareal)	BRA-b (inngalsset balkong)	
sportsbod		5		
1. etg.	61			18
Hems	43			
SUM	104	5		18
SUM BRA	109			

4				
Etasje	BRA			Åpent
	BRA-i (internt bruksareal)	BRA-e (eksternt bruksareal)	BRA-b (inngalsset balkong)	
sportsbod		5		
1. etg.	88			13
Hems	37			
SUM	125	5		13
SUM BRA	130			

1:100 0 1 2 3 4 5 m

LAIDA-A 2026.09.14

Project ID: **GBNR 1/307**	Prosjekt: Skuleholten B2	Revision History
	BYGNINGSARKITEKTUR	

RevID	ChID	Change Name	Date

tegnet av:	kontrollert:	opprinnelses dato:	utskrift dato:	prosjektnr.:	malestokk
ISJ	TK	2026-09-14			A3

tegningsnavn: Hems (til salgs) M1:100

fase:

tegningsnummer: **B.A .10**

indeks:

P I L K A S T U D I J A
306301255
Kaunas 44320
Lithuania
kestutis.stankaitis@gmail.com

Benkeplateskjema: 168/1/1 Kjøkken 1 - Design 1 **Skrevet ut: 01.08.2025**
Prosjekt: Nepart Hovland AS

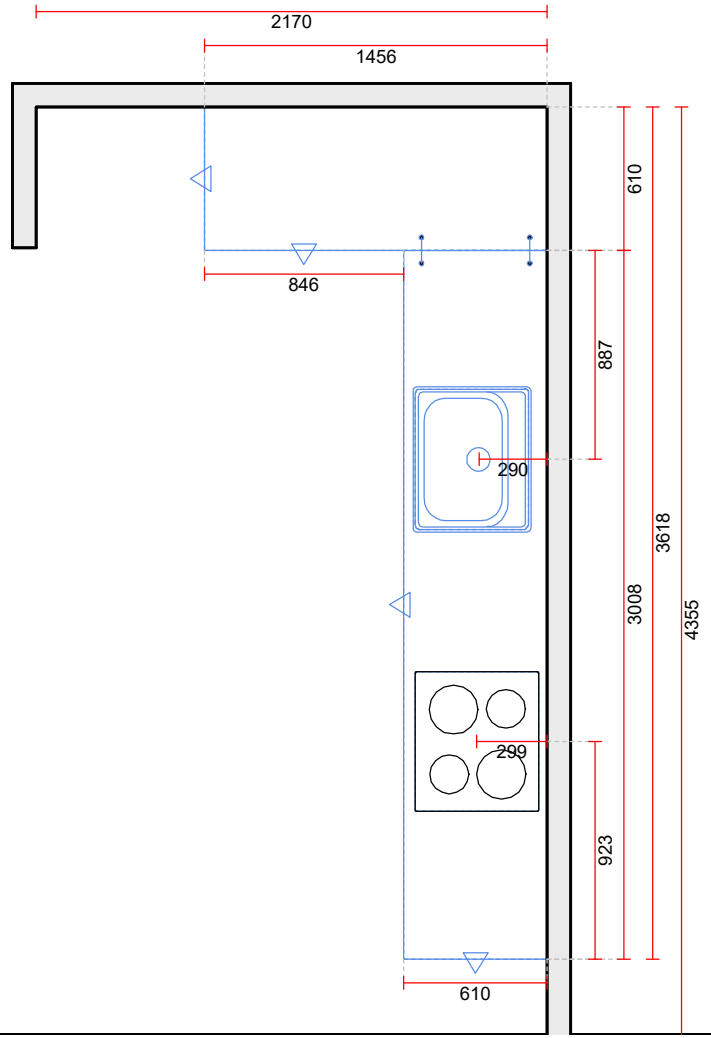

Skala: Tilpasset ramme

Byggsenteret A. Hundere A/S
Ytre Loftesnes 2,
6856 Sogndal
Telefon: 57627979 Faks:
Organisasjonsnr.:
Selger: Hundere, Asle Roar

Drømmekjøkkenet laminat std 2025-1 NO

Benkeplater :Laminat rett ABS-kant-20
Laminat type :2459

Nepart Hovland AS
Loftesnes 2
6856 SOGNDAL
Telefon 97772780 Faks
Tlf.priv. Mobil

MERK: Tegningen er bare retningsgivende. NB: Kontrollmål må foretas

Benkeplateskjema: 168/1/1 Kjøkken 1 - Design 1 **Skrevet ut: 01.08.2025**
Prosjekt: Nepart Hovland AS

Elementliste

Drømmekjøkkenet laminat std
Laminat type :2459
Underlimte vasker :Underlimte vasker

Benkeplate m/tilbehør

Pos	Kode	Beskrivelse	Antall	Enhet	Leverandør
18	LEMIS6-IF	Lemis 6 - vask Inkl kumventil *Underlimte vasker*	1,000	stk	Drømmekjøkkenet laminat std 2025-1 NO
500	LBBS610	Benkeplate dybde 610 laminat rett kant Lengde = 1456, Dybde = 610 *Laminat rett ABS-kant-20* (1456x610x20)	1,456	m	Drømmekjøkkenet laminat std 2025-1 NO
500.1	LBSERVLAM	Servicepakke laminat, fuktsperre og monteringstilbehør *STANDARD*	1,000	stk	Drømmekjøkkenet laminat std 2025-1 NO
500.2	LBSKARV90	Hjørnesamling inkl koblingsbeslag Bredde = 610 *Benkeplate tillegg*	1,000	stk	Drømmekjøkkenet laminat std 2025-1 NO
501	LBBS610	Benkeplate dybde 610 laminat rett kant Lengde = 3008, Dybde = 610 *Laminat rett ABS-kant-20* (3008x610x20)	3,008	m	Drømmekjøkkenet laminat std 2025-1 NO
18	LEMIS6-IF	Lemis 6 - vask Inkl kumventil	1,000	stk	Drømmekjøkkenet laminat std 2025-1 NO

Benkeplateskjema: 168/1/1 Kjøkken 1 - Design 1 **Skrevet ut: 01.08.2025**
Prosjekt: Nepart Hovland AS

Symboler:

▽ _RAK

LBSKARV90

Elektriske artikler

Pos	Produsent	Kode	Beskrivelse
7.2	Siemens 2025-1 NO	HB013FBB1	Siemens iQ100, Innbyggingsovn, 60 x 60 cm, Sort
7.3	Siemens 2025-1 NO	EU611BEB5E	Siemens iQ100, Induksjonstopp, 60 cm, Sort, Overflatemontering uten ramme

Vet ikke om dere har sett det, men har brukt fastfelt dusjglass på de smalere badene. Det blir nok finest. Noen bad har altså 90x90 hjørne og noen fastfelt.
Ellers har alle badene 80 cm møbelpakke bortsett fra det ene badet i seksjon 4, der er det kun plass til 60 cm med dagens plassering.

- AQA møbelpakke (inkluderer servantskap, porselensservant, enkelt speil, lampe til speil)
- Oras Saga servantbatteri
- Alterna push-open bunnventil i krom
- Gustavsberg Nautic vegghengt toalett inkl. sete i myk plast
- TECE now betjeningsplate i hvit, blank plast
- AQA dusjsett
- Oras Oramix dusjbatteri
- Dusj: Alterna Pyxis fastfelt 90 cm glass
- Dusj: Dusjhjørne 90x90 – denne er usikker mtp. tilgang

Byggsenteret A. Hundere A/S
Ytre Loftesnes 2, , 6856 Sogndal
Tlf: 57627979 Mobil: 40408884 Faks:
asle@hundere.no
Organisasjonsnr.:
Bankgiro: Postgiro:

Elementliste

Kundenr.: 266
Nepart Hovland AS
Loftesnes 2

6856 SOGNDAL

Leveringsadresse:
Nepart Hovland AS
Loftesnes 2,
6856 SOGNDAL

Tlf: 97772780
Mobil:
Deres ref: Nepart Hovland AS

Tilbudsnr.	:168/1/1
Tilbuds dato	:
Gyldig til	:
Selger	:Hundere, Asle Roar
E-Mail	:asle@hundere.no
Deres ref	:Nepart Hovland AS
Tlf	:97772780
Telefon privat	:
Mobil	:
Faks	:
E-Mail	:dag@nepart.no
Transport	:
Leveringsbet.	:
Leveringstid	:
Betaling	:

Ballingslöv Kök

Kjøkken	**: Primo**
Utførelse dør	**: Kashmir**
Utførelse skrog	**: Hvit med Kashmir Primo list**
Skuffetype	**: Atira**
Tipon skuff	**: Tipon skuff Av**
Hylle	**: Hylle På**
Kjøkken (bare skrog)	**: Skrog**
Utførelse dør	**: Skrog**
Front	**: Primo**
Utførelse skrog	**: Bare dør**
Høyt skrog (768) tilbehør	**: Primo**
Utførelse	**: Kashmir**
Sokkel	**: Primo**
Skrog	**: Laminat**
Utførelse	**: Hvit med Kashmir Primo list**

Drømmekjøkkenet laminat std

Benkeplater	**: Laminat rett ABS-kant-20**
Laminat type	**: 2459**
Underlimte vasker	**: Underlimte vasker**

Pos	Kode	Beskrivelse	Hengsl.	Antall	Enhet
1	EKYK2016	Høyskap K, kjøl/frys, H=2048, B=598 Spotlight / type topp = Av		1,000	stk
1.1	GGJ11037	Hengsel 110° med demping, 37 mm innrykk		4,000	stk
1.2	HHSE6KOPV	Hylle ventilert BS/HS, koblet med hylleb. 565x560		1,000	stk
1.3	HHSE6KOPV	Hylle ventilert BS/HS, koblet med hylleb. 565x560		1,000	stk
1.4	VENTGN	Ventilationsgitter aluminium, 86x500, uttak 73x475 Avstand fra vegg ved plassering = 529		2,000	stk
1.5	LU764594	Dør 764x594	V	1,000	stk
1.6	PBS2044194	Foring-pakke 2044x194 Bredde = 100		1,000	stk
1.7	LU1276594	Dør 1276x594	V	1,000	stk
2	FR204860116	Dekkside høyskap K, 2048x601x16		1,000	stk
3	EA82RL	Benkeskap, 3 skuffer, B=798		1,000	stk
3.1	IFA8G50	Skuffeinnsats 800, Dybde 500, grå plast, til Atira		1,000	stk

Pos	Kode	Beskrivelse	Hengsl.	Antall	Enhet
4	EC10HH2H50	Hjørneskap høyre, 2 hyller, dørbredde 494, B=998 Foring, tykkelse = 78	V	1,000	stk
4.1	PBS764194	Foring-pakke 764x194 Bredde = 194, Dybde = 581		2,000	stk
5	ED6	Oppvaskbenkeskap, B=598	V	1,000	stk
5.1	AHS3P	Avfallssystem Pelly, 1 stk 14 liter med avdelere,		1,000	stk
6	DM6_764	Dør for DM		1,000	stk
6.1	LU764594	Dør 764x594 Bredde = 600, Ombygd front		1,000	stk
6.2	OBORR	Døren leveres UBORRET.		1,000	stk
7	EH6634L	Ovn/Platetoppskap, 1 skuffe, dybde 500, B=598		1,000	stk
7.1	STBS566	Støttelist for benkeplate. L=566		1,000	stk
8	EC6GH3G	Benkeskap, 3 gitterhyller, grå, B=598	H	1,000	stk
9	FR87060116	Dekkside benkeskap 870x601x16		1,000	stk
10	FR67233816	Dekkside overskap J, 672x338x16 + 2 stk TACKOS16		1,000	stk
11	TACKOS16	Dekkplate overskap, 16 mm, løpemeterpris Bredde = 1196		1,196	m
11.1	BELLIST900	Belysningslist innfrest i Tackos inkl. 1,8 m kabel 900-1699mm		1,000	stk
11.2	DIMDRIVER12VM ULTI	Driver dim 12V, 2-6 spot, bellist 599-3000 mm		1,000	stk
12	TACKOS16	Dekkplate overskap, 16 mm, løpemeterpris Bredde = 596		0,596	m
12.1	BELLIST498MW	Belysningslist frest i TACKOS, multiwhite, 198-899 mm, ink. 3 m kabel		1,000	stk
13	FR67233816	Dekkside overskap J, 672x338x16 + 2 stk TACKOS16		1,000	stk
14	EK6	Overskap K, 2 hyller, H=640, B=598	V	1,000	stk
15	TACKOS16	Dekkplate overskap, 16 mm, løpemeterpris Bredde = 2392		2,392	m
16	EK6	Overskap K, 2 hyller, H=640, B=598	V	1,000	stk
17	EK6	Overskap K, 2 hyller, H=640, B=598	H	1,000	stk
18	EK6	Overskap K, 2 hyller, H=640, B=598	H	1,000	stk
19	LEMIS6-IF	Lemis 6 - vask Inkl kumventil		1,000	stk
450	HG550	Håndtak HG-550, rustfritt, cc=128		14,000	stk
500	LBBS610	Benkeplate dybde 610 laminat rett kant Lengde = 1456, Dybde = 610		1,456	m
500.1	LBSERVLAM	Servicepakke laminat, fuktsperre og monteringstilbehør		1,000	stk
500.2	LBSKARV90	Hjørnesamling inkl koblingsbeslag Bredde = 610		1,000	stk
501	LBBS610	Benkeplate dybde 610 laminat rett kant Lengde = 3008, Dybde = 610		3,008	m
501.1		Skjøten er inkludert i "LBSKARV90"!			
501.2		Utskjæringen er utført på monteringsstedet			
501.3		Utskjæringen er utført på monteringsstedet			
502	BEN100	Støttebein 100 mm, ink clips, H=95-123 mm		22,000	stk
503	SO102	Sokkel 102, 102x2400x16		3,000	stk
504	SOH102	Sokkelhjørne 102, 102x25x25		1,000	stk

Byggsenteret A. Hundere A/S
Ytre Loftesnes 2, , 6856 Sogndal
Tlf: 57627979 Mobil: 40408884 Faks:
asle@hundere.no
Organisasjonsnr.:
Bankgiro: Postgiro:

Elementliste

Kundenr.: 266
Nepart Hovland AS
Loftesnes 2

6856 SOGNDAL

Leveringsadresse:
Nepart Hovland AS
Loftesnes 2,
6856 SOGNDAL

Tlf: 97772780
Mobil:
Deres ref: Nepart Hovland AS

Tilbudsnr.	:168/1/1
Tilbuds dato	:
Gyldig til	:
Selger	:Hundere, Asle Roar
E-Mail	:asle@hundere.no
Deres ref	:Nepart Hovland AS
Tlf	:97772780
Telefon privat	:
Mobil	:
Faks	:
E-Mail	:dag@nepart.no
Transport	:
Leveringsbet.	:
Leveringstid	:
Betaling	:

Ballingslöv Kök

Kjøkken	**: Primo**
Utførelse dør	**: Kashmir**
Utførelse skrog	**: Hvit med Kashmir Primo list**
Skuffetype	**: Atira**
Tipon skuff	**: Tipon skuff Av**
Hylle	**: Hylle På**
Kjøkken (bare skrog)	**: Skrog**
Utførelse dør	**: Skrog**
Front	**: Primo**
Utførelse skrog	**: Bare dør**
Høyt skrog (768) tilbehør	**: Primo**
Utførelse	**: Kashmir**
Sokkel	**: Primo**
Skrog	**: Laminat**
Utførelse	**: Hvit med Kashmir Primo list**

Drømmekjøkkenet laminat std

Benkeplater	**: Laminat rett ABS-kant-20**
Laminat type	**: 2459**
Underlimte vasker	**: Underlimte vasker**

Pos	Kode	Beskrivelse	Hengsl.	Antall	Enhet
1	EKYK2016	Høyskap K, kjøl/frys, H=2048, B=598 Spotlight / type topp = Av		1,000	stk
1.1	GGJ11037	Hengsel 110° med demping, 37 mm innrykk		4,000	stk
1.2	HHSE6KOPV	Hylle ventilert BS/HS, koblet med hylleb. 565x560		1,000	stk
1.3	HHSE6KOPV	Hylle ventilert BS/HS, koblet med hylleb. 565x560		1,000	stk
1.4	VENTGN	Ventilationsgitter aluminium, 86x500, uttak 73x475 Avstand fra vegg ved plassering = 529		2,000	stk
1.5	LU764594	Dør 764x594	V	1,000	stk
1.6	PBS2044194	Foring-pakke 2044x194 Bredde = 100		1,000	stk
1.7	LU1276594	Dør 1276x594	V	1,000	stk
2	FR204860116	Dekkside høyskap K, 2048x601x16		1,000	stk
3	EA82RL	Benkeskap, 3 skuffer, B=798		1,000	stk
3.1	IFA8G50	Skuffeinnsats 800, Dybde 500, grå plast, til Atira		1,000	stk

Pos	Kode	Beskrivelse	Hengsl.	Antall	Enhet
4	EC10HH2H50	Hjørneskap høyre, 2 hyller, dørbredde 494, B=998 Foring, tykkelse = 78	V	1,000	stk
4.1	PBS764194	Foring-pakke 764x194 Bredde = 194, Dybde = 581		2,000	stk
5	ED6	Oppvaskbenkeskap, B=598	V	1,000	stk
5.1	AHS3P	Avfallssystem Pelly, 1 stk 14 liter med avdelere,		1,000	stk
6	DM6_764	Dør for DM		1,000	stk
6.1	LU764594	Dør 764x594 Bredde = 600, Ombygd front		1,000	stk
6.2	OBORR	Døren leveres UBORRET.		1,000	stk
7	EH6634L	Ovn/Platetoppskap, 1 skuffe, dybde 500, B=598		1,000	stk
7.1	STBS566	Støttelist for benkeplate. L=566		1,000	stk
8	EC6GH3G	Benkeskap, 3 gitterhyller, grå, B=598	H	1,000	stk
9	FR87060116	Dekkside benkeskap 870x601x16		1,000	stk
10	FR67233816	Dekkside overskap J, 672x338x16 + 2 stk TACKOS16		1,000	stk
11	TACKOS16	Dekkplate overskap, 16 mm, løpemeterpris Bredde = 1196		1,196	m
11.1	BELLIST900	Belysningslist innfrest i Tackos inkl. 1,8 m kabel 900-1699mm		1,000	stk
11.2	DIMDRIVER12VM ULTI	Driver dim 12V, 2-6 spot, bellist 599-3000 mm		1,000	stk
12	TACKOS16	Dekkplate overskap, 16 mm, løpemeterpris Bredde = 596		0,596	m
12.1	BELLIST498MW	Belysningslist frest i TACKOS, multiwhite, 198-899 mm, ink. 3 m kabel		1,000	stk
13	FR67233816	Dekkside overskap J, 672x338x16 + 2 stk TACKOS16		1,000	stk
14	EK6	Overskap K, 2 hyller, H=640, B=598	V	1,000	stk
15	TACKOS16	Dekkplate overskap, 16 mm, løpemeterpris Bredde = 2392		2,392	m
16	EK6	Overskap K, 2 hyller, H=640, B=598	V	1,000	stk
17	EK6	Overskap K, 2 hyller, H=640, B=598	H	1,000	stk
18	EK6	Overskap K, 2 hyller, H=640, B=598	H	1,000	stk
19	LEMIS6-IF	Lemis 6 - vask Inkl kumventil		1,000	stk
450	HG550	Håndtak HG-550, rustfritt, cc=128		14,000	stk
500	LBBS610	Benkeplate dybde 610 laminat rett kant Lengde = 1456, Dybde = 610		1,456	m
500.1	LBSERVLAM	Servicepakke laminat, fuktsperre og monteringstilbehør		1,000	stk
500.2	LBSKARV90	Hjørnesamling inkl koblingsbeslag Bredde = 610		1,000	stk
501	LBBS610	Benkeplate dybde 610 laminat rett kant Lengde = 3008, Dybde = 610		3,008	m
501.1		Skjøten er inkludert i "LBSKARV90"!			
501.2		Utskjæringen er utført på monteringsstedet			
501.3		Utskjæringen er utført på monteringsstedet			
502	BEN100	Støttebein 100 mm, ink clips, H=95-123 mm		22,000	stk
503	SO102	Sokkel 102, 102x2400x16		3,000	stk
504	SOH102	Sokkelhjørne 102, 102x25x25		1,000	stk

Electrolux 500 Kombiskap LowFrost 177.2 cm 198/73 L

KNS5LE18S





Rask gjenoppretting av temperaturen, for fullstendig beskyttelse av maten
500 ColdSense kjøleskap og fryser returnerer raskt til den riktige temperaturen etter at døren er åpnet og lukket, takket være presise elektroniske sensorer. Dette beskytter maten mot temperatursjokk og mot å bli ødelagt.

500 ColdSense kjøleskap og fryser returnerer raskt til den riktige temperaturen etter at døren er åpnet og lukket, takket være presise elektroniske sensorer. Dette beskytter maten mot temperatursjokk og mot å bli ødelagt.

Fordeler og Egenskaper



ColdSense beskytter mat ved raskt å restabilisere temperaturen
ColdSense bruker presise temperatursensorer til raskt å returnere kjøleskapsfryseren til rett temperatur etter at døren er åpnet og lukket. Dette beskytter maten mot temperatursjokk og mot å bli ødelagt.



Mindre vedlikehold av fryseren med LowFrost
Det integrerte LowFrost-systemet opprettholder fryserens temperatur for å forhindre oppbygging av frost. For bedre ytelse og mindre vedlikehold.



10 års garanti på kompressor
Total trygghet når du vet at kompressoren har 10 års garanti.

Perfekt oppbevaring av mat med intern elektronisk kontroll
Ta kontroll over matens lagringsforhold med intern elektronisk kontroll. De praktiske LED-indikatorene viser deg temperaturen, og innstillingene gjør at du slipper å gjette.



Humidity Control for ferske grønnsaker
Nyt smakfulle grønnsaker med Humidity Control-skuffen. Ved å styre luftfuktigheten, skapes det beste miljøet for lagring av mat. Lukking av ventilasjonen skaper det ideelle stedet for oppbevaring av urter og grønnsaker, mens åpning av ventilasjonen gir optimal lagring.

- Automatisk avriming av kjøledelen
- Lys- og lydsignal for varsling av åpen dør
- Fryseskuffer: 3 fulle bredder, Gjennomsiktig plast
- Glasshyller i frysedel
- Kjøleskapsbelysning: 1 Led Integrated To Controls

Electrolux 500 Kombiskap LowFrost 177.2 cm 198/73 L

KNS5LE18S

Produktspesifikasjon

Serie	500
Energieffektivitetsklasse	E
Kapasitet (L)	198/73
Installering	Innbygging med glideskinnemontering av møbeldør
Dørfarge	Hvit
Sidefarge	Hvit
Dørhengsling	Høyre (omhengslingsbar)
Utvendige mål HxBxD (mm)	1772x546x549
Innbyggingsmål HxBxD (mm)	1780x560x550
WiFi	Nei
Kompressor/Termostat	1C/1T
Maksvekt kjøkkenfront kjøl/frys	/
CustomFlex	Nei
Intense cooling	Nei
Avrimingsteknikk	LowFrost
Fasong på dør	Integrert
Håndtak	Ingen
Kjølemiddelmengde (g)	82
Lengde på kabel (m)	2.4
Årlig energiforbruk (kWt/år)	219
Lydnivå, dB(A)	34
Lydnivåklasse	B
Sikkerhet ved strømavbrudd (t)	11.5
Min. omgivelsestemperatur, °C	10

Frysekapasitet, kg/24t	3.3
Klimaklasse	SN-N-ST-T
Produktnummer (PNC)	925 503 367
EAN-kode	7333394023717

PSGBRF210DE0000A

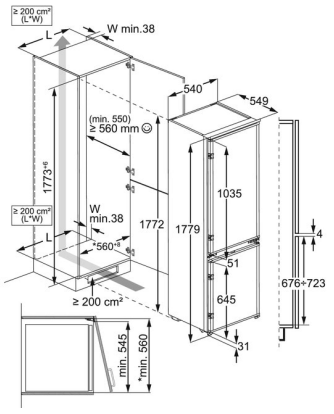

Electrolux 500 Kombiskap LowFrost 177.2 cm 198/73 L

KNS5LE18S





Rask gjenoppretting av temperaturen, for fullstendig beskyttelse av maten
500 ColdSense kjøleskap og fryser returnerer raskt til den riktige temperaturen etter at døren er åpnet og lukket, takket være presise elektroniske sensorer. Dette beskytter maten mot temperatursjokk og mot å bli ødelagt.

500 ColdSense kjøleskap og fryser returnerer raskt til den riktige temperaturen etter at døren er åpnet og lukket, takket være presise elektroniske sensorer. Dette beskytter maten mot temperatursjokk og mot å bli ødelagt.

Fordeler og Egenskaper



ColdSense beskytter mat ved raskt å restabilisere temperaturen
ColdSense bruker presise temperatursensorer til raskt å returnere kjøleskapsfryseren til rett temperatur etter at døren er åpnet og lukket. Dette beskytter maten mot temperatursjokk og mot å bli ødelagt.



Mindre vedlikehold av fryseren med LowFrost
Det integrerte LowFrost-systemet opprettholder fryserens temperatur for å forhindre oppbygging av frost. For bedre ytelse og mindre vedlikehold.



10 års garanti på kompressor
Total trygghet når du vet at kompressoren har 10 års garanti.

Perfekt oppbevaring av mat med intern elektronisk kontroll
Ta kontroll over matens lagringsforhold med intern elektronisk kontroll. De praktiske LED-indikatorene viser deg temperaturen, og innstillingene gjør at du slipper å gjette.



Humidity Control for ferske grønnsaker
Nyt smakfulle grønnsaker med Humidity Control-skuffen. Ved å styre luftfuktigheten, skapes det beste miljøet for lagring av mat. Lukking av ventilasjonen skaper det ideelle stedet for oppbevaring av urter og grønnsaker, mens åpning av ventilasjonen gir optimal lagring.

- Automatisk avriming av kjøledelen
- Lys- og lydsignal for varsling av åpen dør
- Fryseskuffer: 3 fulle bredder, Gjennomsiktig plast
- Glasshyller i frysedel
- Kjøleskapsbelysning: 1 Led Integrated To Controls

Electrolux 500 Kombiskap LowFrost 177.2 cm 198/73 L

KNS5LE18S

Produktspesifikasjon

Serie	500
Energieffektivitetsklasse	E
Kapasitet (L)	198/73
Installering	Innbygging med glideskinnemontering av møbeldør
Dørfarge	Hvit
Sidefarge	Hvit
Dørhengsling	Høyre (omhengslingsbar)
Utvendige mål HxBxD (mm)	1772x546x549
Innbyggingsmål HxBxD (mm)	1780x560x550
WiFi	Nei
Kompressor/Termostat	1C/1T
Maksvekt kjøkkenfront kjøl/frys	/
CustomFlex	Nei
Intense cooling	Nei
Avrimingsteknikk	LowFrost
Fasong på dør	Integrert
Håndtak	Ingen
Kjølemiddelmengde (g)	82
Lengde på kabel (m)	2.4
Årlig energiforbruk (kWt/år)	219
Lydnivå, dB(A)	34
Lydnivåklasse	B
Sikkerhet ved strømavbrudd (t)	11.5
Min. omgivelsestemperatur, °C	10

Frysekapasitet, kg/24t	3.3
Klimaklasse	SN-N-ST-T
Produktnummer (PNC)	925 503 367
EAN-kode	7333394023717

PSGBRF210DE0000A

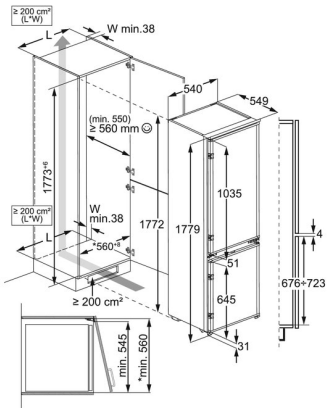

FØRSTE ETASJE

Plantegning

MERK: Tegningen er bare retningsgivende, og mål kan avvike pga. bygningskonstruksjon. Kontrollmål må foretas.

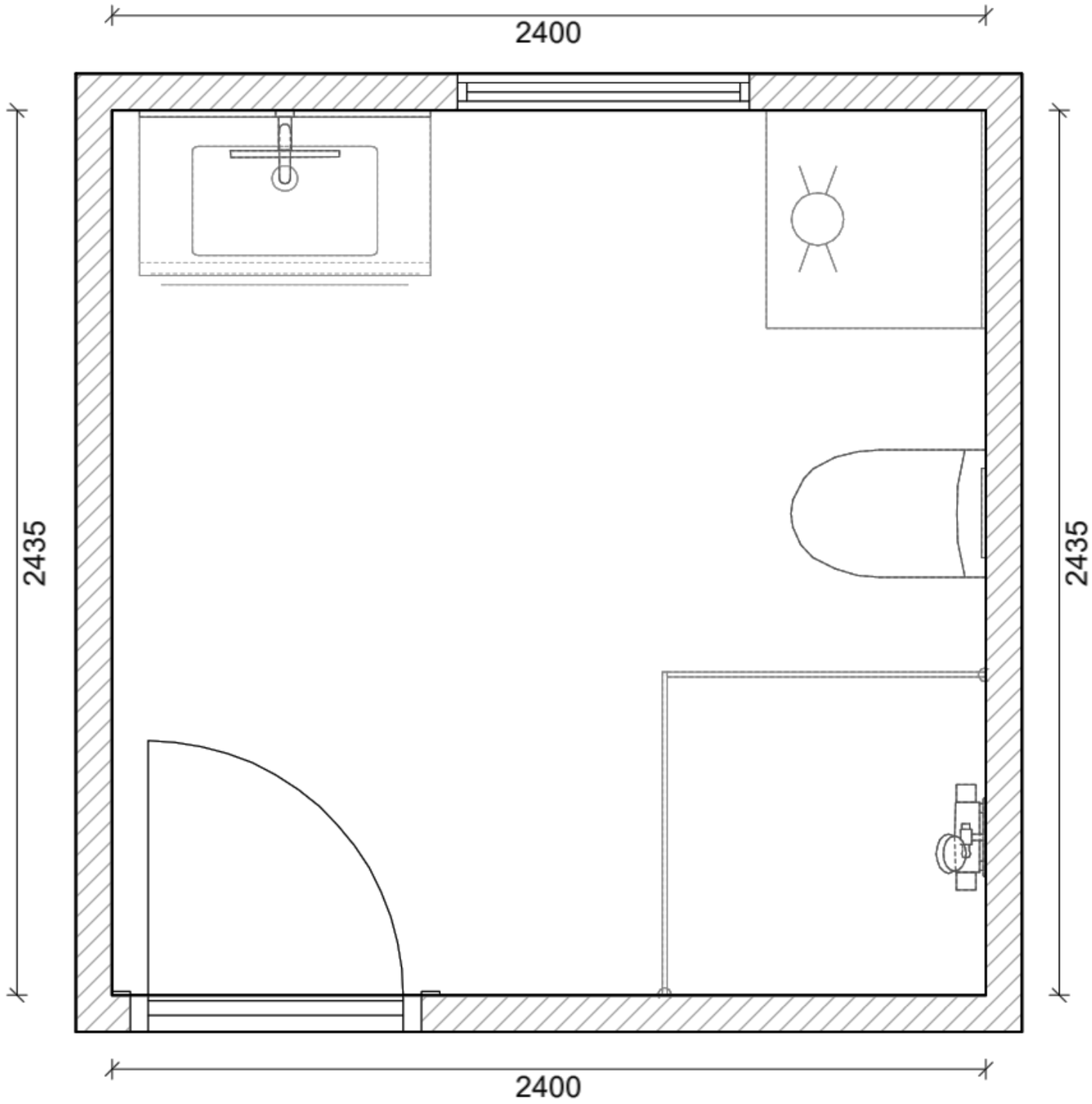

Kunde -
Prosjektadresse -
Telefon -
Type -
Etasje -
Prosjektnummer -

Bedrift *Bent Vikøren AS/Bademiljø*
Adresse *Vangestadvegen 4, 6854 Kaupanger*
Telefon butikk *950 18 858*

Tegnet av *Ronja Klevan*
E-post *ronja@bentvikoren.no*

Kommentarer:

3D tegninger

MERK: Tegningen er bare retningsgivende, og mål kan avvike pga. bygningskonstruksjon. Kontrollmål må foretas.



Kunde -
Prosjektadresse -
Telefon -
Type -
Etasje -
Prosjektnummer -

Bedrift *Bent Vikøren AS/Bademiljø*
Adresse *Vangestadvegen 4, 6854 Kaupanger*
Telefon butikk *950 18 858*

Tegnet av *Ronja Klevan*
E-post *ronja@bentvikoren.no*

Kommentarer:

3D tegninger

MERK: Tegningen er bare retningsgivende, og mål kan avvike pga. bygningskonstruksjon. Kontrollmål må foretas.



Kunde -
Prosjektadresse -
Telefon -
Type -
Etasje -
Prosjektnummer -

Bedrift *Bent Vikøren AS/Bademiljø*
Adresse *Vangestadvegen 4, 6854 Kaupanger*
Telefon butikk *950 18 858*

Tegnet av *Ronja Klevan*
E-post *ronja@bentvikoren.no*

Kommentarer:

Produkter inkludert i standardleveranse





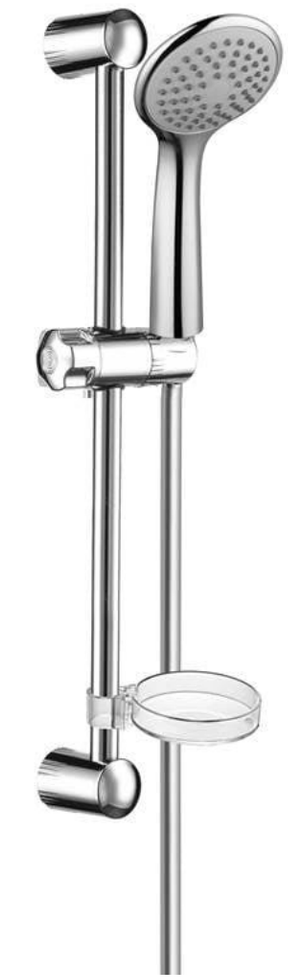



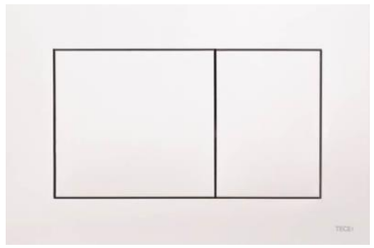



Kunde -
Prosjektadresse -
Telefon -
Type -
Etasje -
Prosjektnummer -

Bedrift *Bent Vikøren AS/Bademiljø*
Adresse *Vangestadvegen 4, 6854 Kaupanger*
Telefon butikk *950 18 858*

Tegnet av *Ronja Klevan*
E-post *ronja@bentvikoren.no*

Kommentarer:

ANDRÉ ETASJE

Plantegning

MERK: Tegningen er bare retningsgivende, og mål kan avvike pga. bygningskonstruksjon. Kontrollmål må foretas.

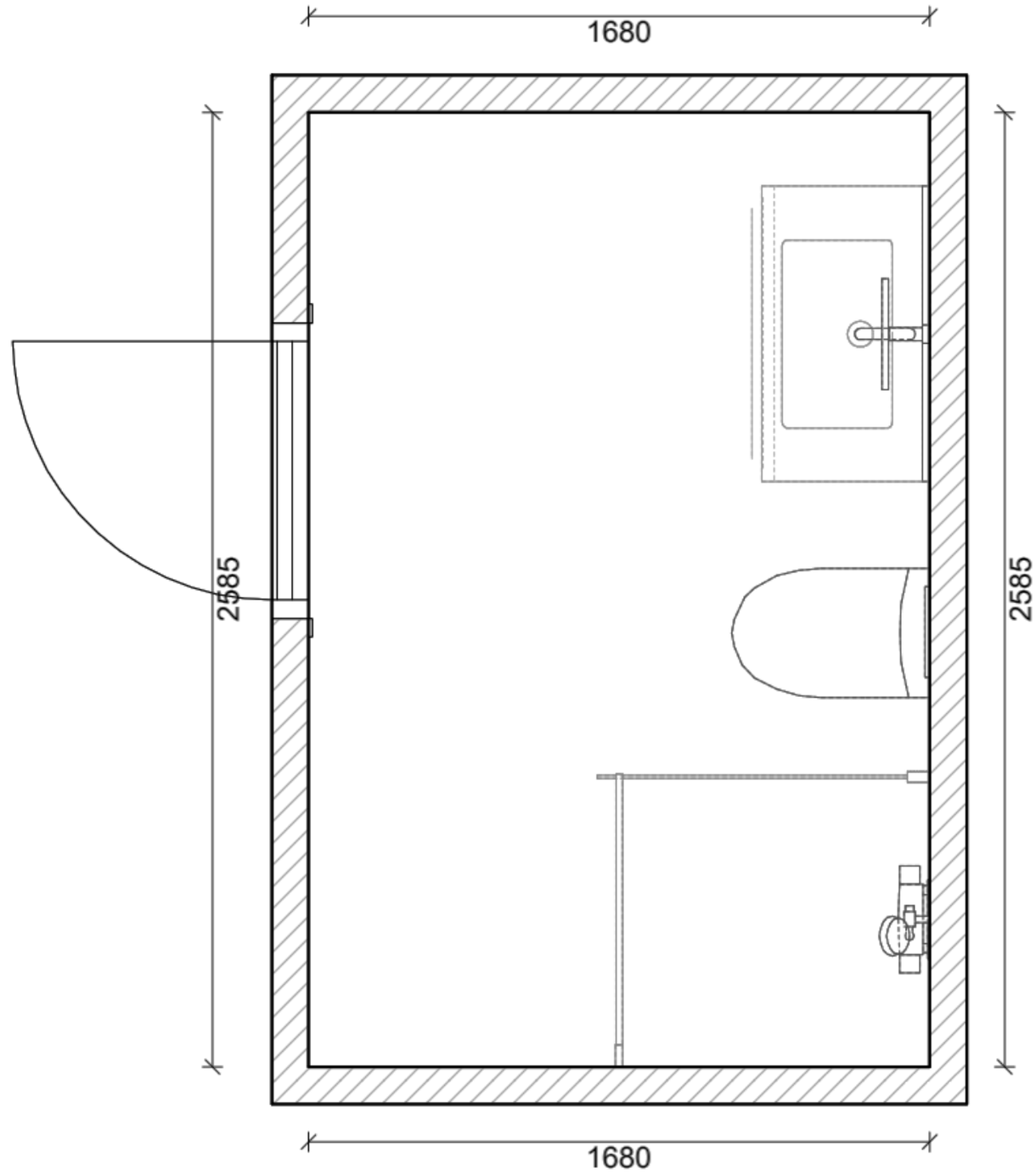

Kunde -
Prosjektadresse -
Telefon -
Type -
Etasje -
Prosjektnummer -

Bedrift *Bent Vikøren AS/Bademiljø*
Adresse *Vangestadvegen 4, 6854 Kaupanger*
Telefon butikk *950 18 858*

Tegnet av *Ronja Klevan*
E-post *ronja@bentvikoren.no*

Kommentarer:

3D tegninger

MERK: Tegningen er bare retningsgivende, og mål kan avvike pga. bygningskonstruksjon. Kontrollmål må foretas.



Kunde -
Prosjektadresse -
Telefon -
Type -
Etasje -
Prosjektnummer -

Bedrift *Bent Vikøren AS/Bademiljø*
Adresse *Vangestadvegen 4, 6854 Kaupanger*
Telefon butikk *950 18 858*

Tegnet av *Ronja Klevan*
E-post *ronja@bentvikoren.no*

Kommentarer:

3D tegninger

MERK: Tegningen er bare retningsgivende, og mål kan avvike pga. bygningskonstruksjon. Kontrollmål må foretas.



Kunde -
Prosjektadresse -
Telefon -
Type -
Etasje -
Prosjektnummer -

Bedrift *Bent Vikøren AS/Bademiljø*
Adresse *Vangestadvegen 4, 6854 Kaupanger*
Telefon butikk *950 18 858*

Tegnet av *Ronja Klevan*
E-post *ronja@bentvikoren.no*

Kommentarer:

Produkter inkludert i standardleveranse









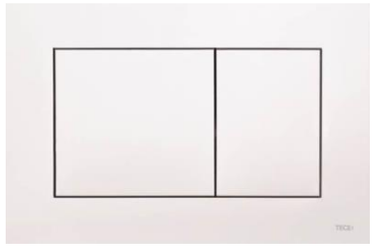



Kunde -
Prosjektadresse -
Telefon -
Type -
Etasje -
Prosjektnummer -

Bedrift *Bent Vikøren AS/Bademiljø*
Adresse *Vangestadvegen 4, 6854 Kaupanger*
Telefon butikk *950 18 858*

Tegnet av *Ronja Klevan*
E-post *ronja@bentvikoren.no*

Kommentarer:

Oppriss: 168/1/1 Kjøkken 1 - Design 1 **Skrevet ut: 01.08.2025**
Prosjekt: Nepart Hovland AS

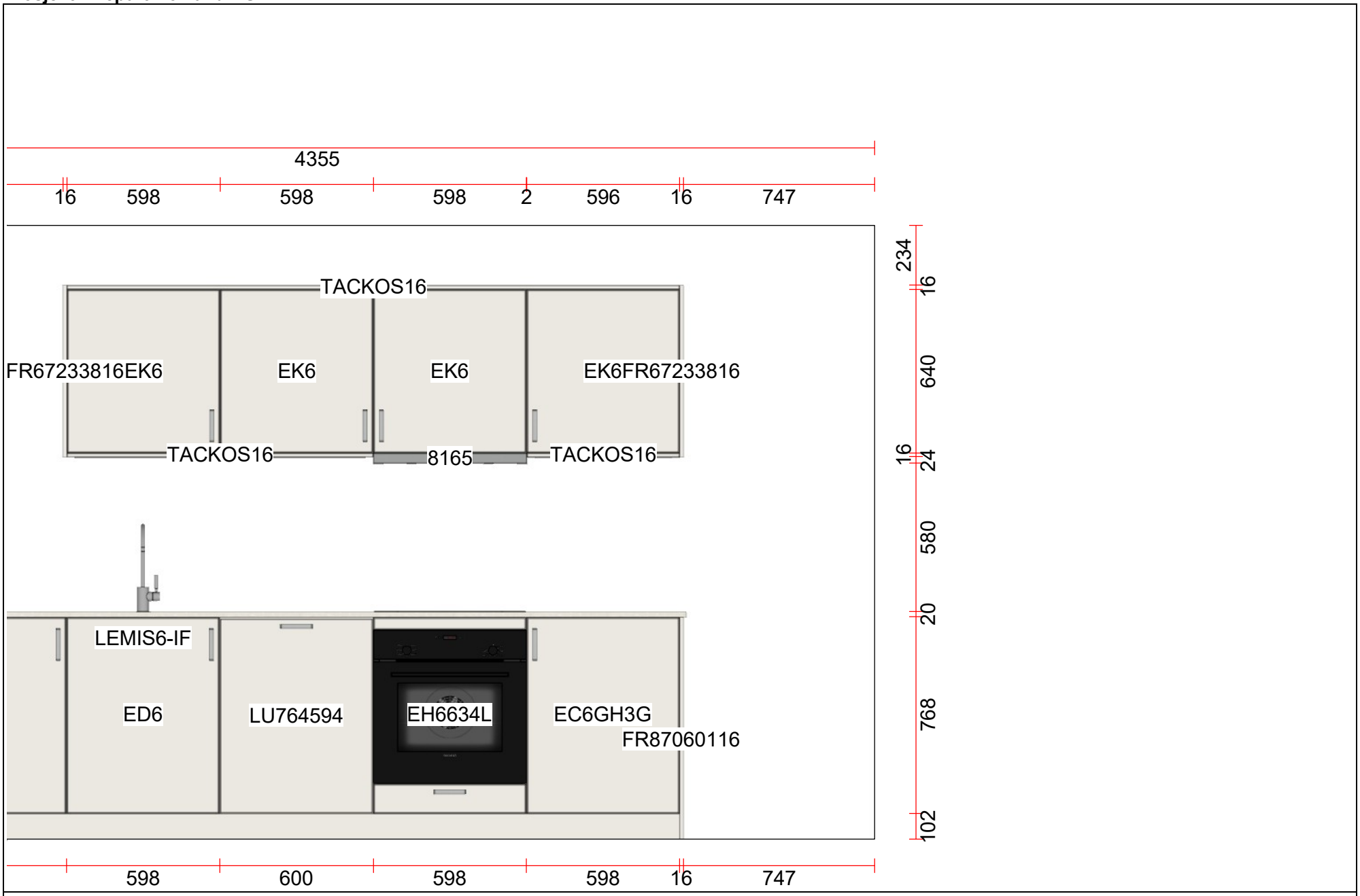

Skala: Tilpasset ramme

MERK: Tegningen er bare retningsgivende. Dybdemål er ekskl. skapdører. NB: Kontrollmål må foretas

Selger: Hundere, Asle Roar Side:1 (1)

- ECFB03ST OdourClean Standard Carbon Filter

ECFB03ST



Fjerner uønsket lukt effektivt for friskere luft på kjøkkenet
OdourClean Standard kullfilter fjerner effektivt uønsket lukt, mens du lager maten du liker best. Gled deg over friskere luft på kjøkkenet.

OdourClean Standard kullfilter fjerner effektivt uønsket lukt, mens du lager maten du liker best. Gled deg over friskere luft på kjøkkenet.

Fordeler og Egenskaper



OdourClean Standard kullfilter. Effektiv luktfiltrering.
OdourClean Standard kullfilter fjerner opptil 50 % av uønsket kjøkkenlukt før den resirkulerer luften tilbake til kjøkkenet. Forfrisker kjøkkenmiljøet for behagelig matlaging.

*Basert på interne tester i henhold til standard IEC/EN 61591.



OdourClean Standard kullfilter – varer opptil 4-6 måneder*
Ved å bytte ut OdourClean Standard kullfilter hver 4.-6. måned sikrer du effektiv ytelse av ventilatoren din, og hjelper med å ivareta en friskere kjøkkenatmosfære*.

* Basert på ventilatorens bruk. Se i brukerveiledningen for mer detaljerte instrukser.

- ECFB03ST OdourClean Standard Carbon Filter

ECFB03ST

Produktspesifikasjon

Type	Carbon Filter
Produkttype	Carbon / Grease Filter
Høyde min-maks, (mm)	173-0
Høyde (mm)	173
Bredde (mm)	173
Dybde (mm)	47
Produktnummer (PNC)	902 986 574
EAN-kode	7333394080222
Vekt i kg, brutto/netto	0.25/0.1
Intrastat-kode	68151900

Oppriss: 168/1/1 Kjøkken 1 - Design 1 **Skrevet ut: 01.08.2025**
Prosjekt: Nepart Hovland AS

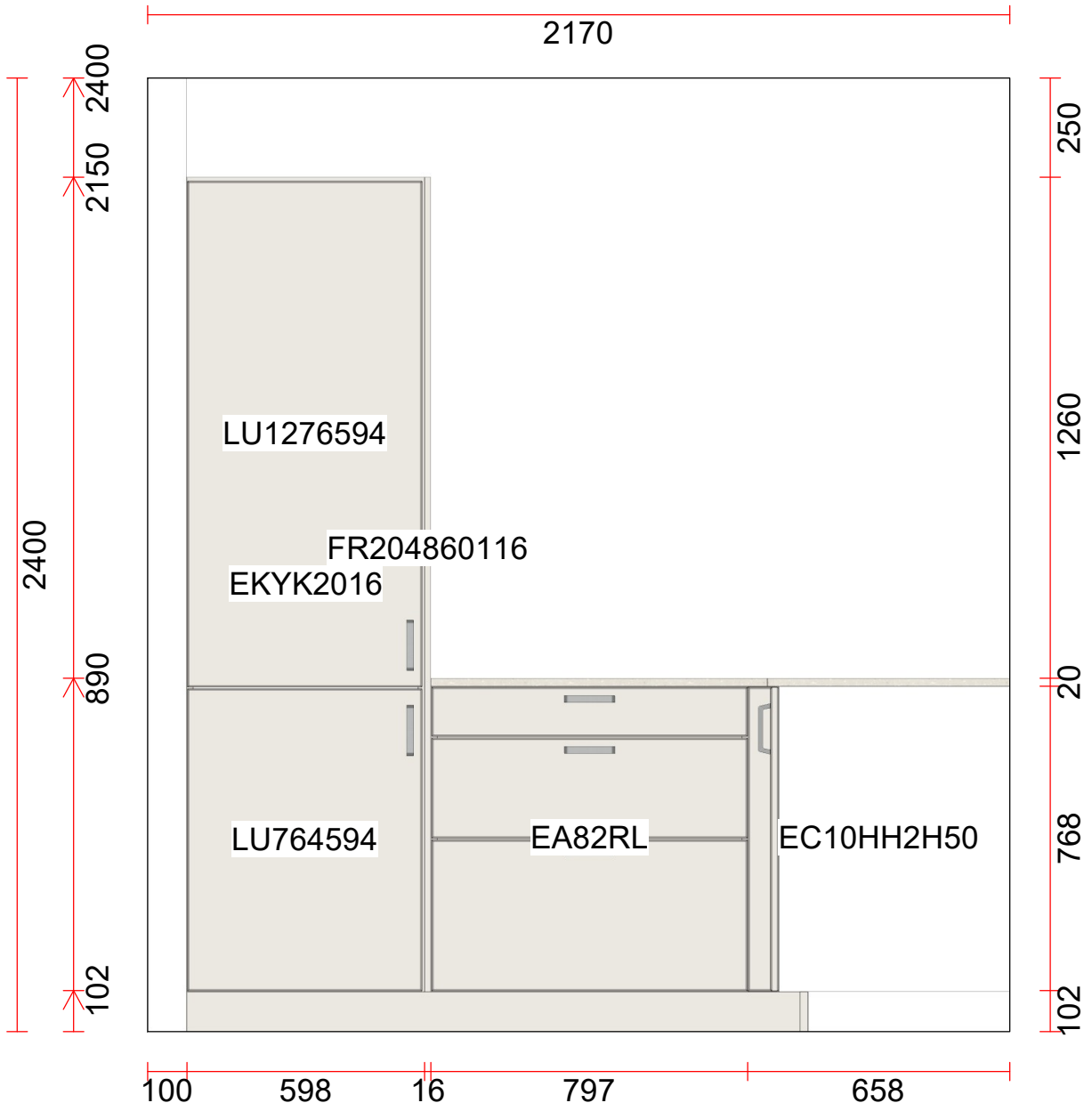

Skala: Tilpasset ramme

MERK: Tegningen er bare retningsgivende. Dybdemål er ekskl. skapdører. NB: Kontrollmål må foretas

Selger: Hundere, Asle Roar Side:1 (1)

Electrolux 300 QuickSelect Integrert med AirDry-teknologi 13 Kuvert 46 dB(A)/C

KEQC7200L





Glem oppvaskhåndkleet, åpne døren for å tørke serviset ditt
300 AirDry oppvaskmaskin avslutter hver syklus med frisk luft, som tørker 3 ganger bedre enn lukkede dørsystemer. Døren åpnes automatisk under tørkefasen så luften påser at tallerkener og bestikk blir helt tørre.

300 AirDry-oppvaskmaskinteknologien fullfører hver syklus med frisk luft, som utføres 3 ganger bedre enn lukkede dørsystemer. Døren åpnes automatisk under tørkefasen slik at luften påser at tallerkener og bestikk blir helt tørre.

Fordeler og Egenskaper



Tre ganger bedre tørking med AirDry
Den nye AirDry-teknologien bruker naturlig luftstrøm for å fullføre tørking, for opptil tre ganger bedre ytelse sammenlignet med systemer med lukkede dører. Døren åpnes 10 cm mot slutten av syklusen, slik at luften sirkulerer for ypperlige tørkeresultater.

Bærekraftig oppvask er nå enklere
Bærekraftige valg er nå enklere. Bruk glidebryteren på QuickSelect-berøringsskjermen til å velge foretrukket syklustid, og Ecometeret vil vise det mest bærekraftige programmet for å spare energi og vann via intuitive grønne søyler.

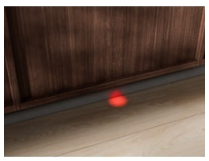

Stille tilbakemelding med Beam on Floor
Lyset fra Beam on Floor-systemet holder kjøkkenet stille. I stedet for et høyt pip som kan drukne i bakgrunnsstøy, viser oppvaskmaskinen deg sin status ved å projisere en lysprikk på gulvet. Rødt lys når den er i gang og grønt når den er ferdig.

QuickLift-kurven justerer høyden slik at du oppvasken din blir lett tilgjengelig
Enten du fyller eller tømmer oppvasken, kan du gjøre det komfortabelt med QuickLift-kurven. Selv når kurven er fylt med større gjenstander, lar QuickLift-systemet deg justere høyden slik at du lett kommer til serviset ditt.

Vask opp, raskt
Spar tid med hurtigvaskprogrammet. Få rene tallerkener på kortest mulig tid

- Auto Off-funksjon
- Touch-betjening for program- og funksjonsvalg
- Tørkesystem: AirDry-teknologi
- Utsatt Start: 1 til 24 timer
- Bestikkurv
- Vannsensoren
- Water Stop-system
- Overflomssikring
- Indikator for påfyll av salt og skyllemiddel
- Takmontert spylearm for ekstra grundig rengjøring
- Høyderegulerbar overkurv, også når den er full
- Øvre kurv med: 2 Soft Spikes, Nedfellbare kopphyller, Plastic handle
- Nedre kurv med: 2 foldable tines, Plastic handle
- Programmer: 160 min., 60 min, 90 min., AutoSense, ECO, Machine care, Hurtig 30 min., Rinse & Hold

Electrolux 300 QuickSelect Integrert med AirDry-teknologi 13 Kuvert 46 dB(A)/C

KEQC7200L

Produktspesifikasjon

Serie	300 FLEX
Installering	Helintegrert, leveres uten front
Utvendige mål HxBxD (mm)	818x596x550
Mål innbygging (mm)	820-900x600x550
Dørfarge	INGEN
Kapasitet kuverter	13
Maks tallerkenstr. i underkurv v/senket overkurv Ø/mm	270
Maks tallerkenstr. i underkurv v/hevet overkurv Ø/mm	315
For bestikk	Bestikkurv
QuickSelect	Level 2
SprayZone	Nei
SoftGrip	Nei
Antall SoftSpikes-holdere	2
Ant.program	8
Ant.temperaturer	3
BeamOnFloor	Rød&Grønn
Innvendig belysning	Nei
Energiklasse	E
Lydnivå dB(A)	46
Lydnivåklasse	C
Rengjøringsevne, indeks	1.121
Tørkeevne	1.061
Energiforbruk/100 sykluser (kWt)	94
Vannforbruk pr. syklus, liter	9.9
Type monteringsskinner	Sliding
Tilkoblingseffekt, w	1950
Sikring (A)	10
Lengde på kabel (m)	15
Lengde på utløpsslangen (cm)	150
Lengde på inntaksslangen (cm)	150
Type inntaksslange	Aqua Control
Overflomssikring	PERMASAFE
Vanntilkobling	Kaldt eller varmt
Øvre spray	Ingen
Øvre sprayarm	Standard
Nedre spylearm	Standard
Ekstra funksjoner	GlassCare, XtraPower
Hjul/ben	2 adj feet + 1 front adj rear foot (adj 0 to 8cm)
Høyde møbeldør (mm)	645-776
Vekt møbeldør (kg)	2-10
Programindikator	LED
EAN-kode	7332543801411
Produktnummer (PNC)	911 536 544
WiFi	Nei
Installasjon	Innebygget

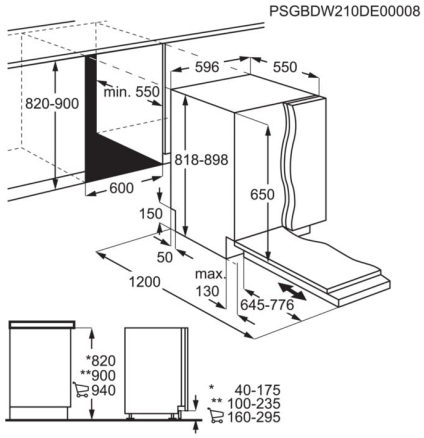

Electrolux 300 QuickSelect Integrert med AirDry-teknologi 13 Kuvert 46 dB(A)/C

KEQC7200L





Glem oppvaskhåndkleet, åpne døren for å tørke serviset ditt
300 AirDry oppvaskmaskin avslutter hver syklus med frisk luft, som tørker 3 ganger bedre enn lukkede dørsystemer. Døren åpnes automatisk under tørkefasen så luften påser at tallerkener og bestikk blir helt tørre.

300 AirDry-oppvaskmaskinteknologien fullfører hver syklus med frisk luft, som utføres 3 ganger bedre enn lukkede dørsystemer. Døren åpnes automatisk under tørkefasen slik at luften påser at tallerkener og bestikk blir helt tørre.

Fordeler og Egenskaper



Tre ganger bedre tørking med AirDry
Den nye AirDry-teknologien bruker naturlig luftstrøm for å fullføre tørking, for opptil tre ganger bedre ytelse sammenlignet med systemer med lukkede dører. Døren åpnes 10 cm mot slutten av syklusen, slik at luften sirkulerer for ypperlige tørkeresultater.

Bærekraftig oppvask er nå enklere
Bærekraftige valg er nå enklere. Bruk glidebryteren på QuickSelect-berøringsskjermen til å velge foretrukket syklustid, og Ecometeret vil vise det mest bærekraftige programmet for å spare energi og vann via intuitive grønne søyler.

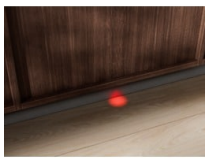

Stille tilbakemelding med Beam on Floor
Lyset fra Beam on Floor-systemet holder kjøkkenet stille. I stedet for et høyt pip som kan drukne i bakgrunnsstøy, viser oppvaskmaskinen deg sin status ved å projisere en lysprikk på gulvet. Rødt lys når den er i gang og grønt når den er ferdig.

QuickLift-kurven justerer høyden slik at du oppvasken din blir lett tilgjengelig
Enten du fyller eller tømmer oppvasken, kan du gjøre det komfortabelt med QuickLift-kurven. Selv når kurven er fylt med større gjenstander, lar QuickLift-systemet deg justere høyden slik at du lett kommer til serviset ditt.

Vask opp, raskt
Spar tid med hurtigvaskprogrammet. Få rene tallerkener på kortest mulig tid

- Auto Off-funksjon
- Touch-betjening for program- og funksjonsvalg
- Tørkesystem: AirDry-teknologi
- Utsatt Start: 1 til 24 timer
- Bestikkurv
- Vannsensoren
- Water Stop-system
- Overflomssikring
- Indikator for påfyll av salt og skyllemiddel
- Takmontert spylearm for ekstra grundig rengjøring
- Høyderegulerbar overkurv, også når den er full
- Øvre kurv med: 2 Soft Spikes, Nedfellbare kopphyller, Plastic handle
- Nedre kurv med: 2 foldable tines, Plastic handle
- Programmer: 160 min., 60 min, 90 min., AutoSense, ECO, Machine care, Hurtig 30 min., Rinse & Hold

Electrolux 300 QuickSelect Integrert med AirDry-teknologi 13 Kuvert 46 dB(A)/C

KEQC7200L

Produktspesifikasjon

Serie	300 FLEX
Installering	Helintegrert, leveres uten front
Utvendige mål HxBxD (mm)	818x596x550
Mål innbygging (mm)	820-900x600x550
Dørfarge	INGEN
Kapasitet kuverter	13
Maks tallerkenstr. i underkurv v/senket overkurv Ø/mm	270
Maks tallerkenstr. i underkurv v/hevet overkurv Ø/mm	315
For bestikk	Bestikkurv
QuickSelect	Level 2
SprayZone	Nei
SoftGrip	Nei
Antall SoftSpikes-holdere	2
Ant.program	8
Ant.temperaturer	3
BeamOnFloor	Rød&Grønn
Innvendig belysning	Nei
Energiklasse	E
Lydnivå dB(A)	46
Lydnivåklasse	C
Rengjøringsevne, indeks	1.121
Tørkeevne	1.061
Energiforbruk/100 sykluser (kWt)	94
Vannforbruk pr. syklus, liter	9.9
Type monteringsskinner	Sliding
Tilkoblingseffekt, w	1950
Sikring (A)	10
Lengde på kabel (m)	15
Lengde på utløpsslangen (cm)	150
Lengde på inntaksslangen (cm)	150
Type inntaksslange	Aqua Control
Overflomssikring	PERMASAFE
Vanntilkobling	Kaldt eller varmt
Øvre spray	Ingen
Øvre sprayarm	Standard
Nedre spylearm	Standard
Ekstra funksjoner	GlassCare, XtraPower
Hjul/ben	2 adj feet + 1 front adj rear foot (adj 0 to 8cm)
Høyde møbeldør (mm)	645-776
Vekt møbeldør (kg)	2-10
Programindikator	LED
EAN-kode	7332543801411
Produktnummer (PNC)	911 536 544
WiFi	Nei
Installasjon	Innebygget

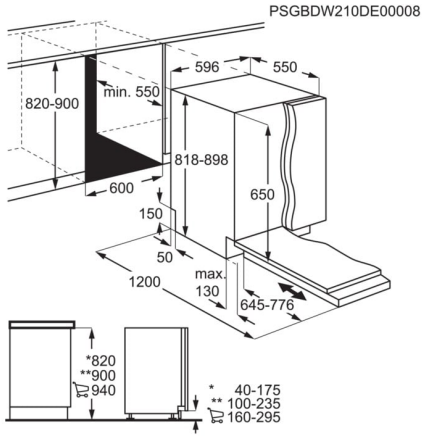

Electrolux 300 SurroundCook Innebygget Ovn 65 L A Sort

BOC002EK



Jevn tilberedning
SurroundCook®-ovnens avanserte vifteteknologi sikrer at hele retten din får akkurat den varmen den trenger. Jevnt. Konsekvent. Uansett hvor den er plassert. Enten det er én rett eller flere.

Fordeler og Egenskaper



Jevnere ovnsvarme med Multilevel Cooking
Multilevel Cooking legger til et tredje varmeelement som gjør det mulig å steke jevnt på flere nivåer. Perfekt når du lager flere brett med cookies eller paier samtidig.



Damprengjøring av ovnen din med AquaClean
Med AquaClean bruker ovnen fuktighet til å rengjøre, uten å bruke kraftige kjemikalier. Først sørger AquaClean for at vannet nederst i ovnen fordamper. Denne dampen løsner opp gjenstridig fett og rester, slik at du enkelt oppnår en naturlig rengjøring.



Rask og effektiv. Jevn tilbereding
Ovnen sirkulerer varmen rundt i hele ovnen og sørger for at all mat tilberedes jevnt, uten at du trenger å snu på maten. Teknologien sørger også for at ovnen blir raskere varm, noe som sparer både tid og strøm.

Grillfunksjon. For raskere bruning og grilling
Perfekt for toast eller sprø retter, Grill-funksjonen er raskere enn tradisjonell grilling og bruning.

- Multifunksjonsovn med ekte varmluft
- Betjening med brytere
- Ovnslys som automatisk slås på når man åpner døren
- Kjølevifte
- Dørlås
- Medfølgende tilbehør: 1 emaljert stekebrett, 1 grå langpanne, 1 forkrommet rist

Electrolux 300 SurroundCook Innebygget Ovn 65 L A Sort

BOC002EK

Produktspesifikasjon

Type rengjøring	AquaClean
Innvendig materiale	Sort emalje
Farge	Sort
Energiklasse	A
Utvendige mål HxBxD (mm)	598x594x560
Innbyggingsmål HxBxD (mm)	590x560x550
Nettovolum, liter	65
Størst overflate	1130
Temperaturområde	50°C - 250°C
Effekt grillelement, W	1300
Energiforbruk med over/undervarme kWh	0.89
Energiforbruk med varmluft	0.78
Lengde på kabel (m)	1.5
Total tilkoblingseffekt	2090
Volt	220-240
Sikring (A)	13
Plugg	Europlugg, jordet
Vekt i kg, brutto/netto	28/26.8
Intrastat-kode	85166080
Produktnummer (PNC)	944 068 536
EAN-kode	7333394117232

Perspektivtegning: 168/1/1 Kjøkken 1 - Design 1 **Skrevet ut: 01.08.2025**
Prosjekt: Nepart Hovland AS



MERK: Tegningen er bare retningsgivende.

Plantegning: 168/1/1 Kjøkken 1 - Design 1
Prosjekt: Nepart Hovland AS

Skrevet ut: 01.08.2025



Skala: Tilpasset ramme

MERK: Tegningen er bare retningsgivende. Dybdemål er ekskl. skapdører. NB: Kontrollmål må foretas

Selger: Hundere, Asle Roar

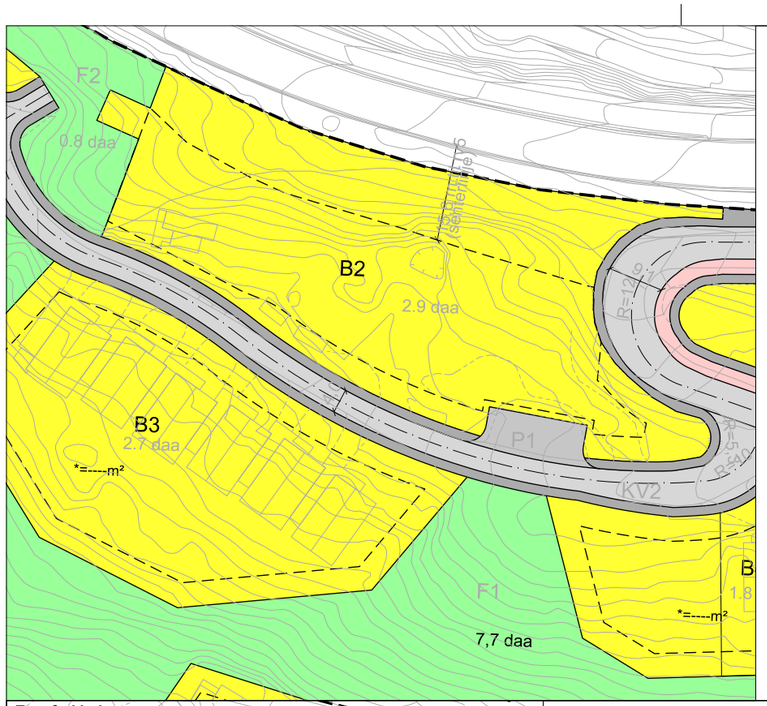

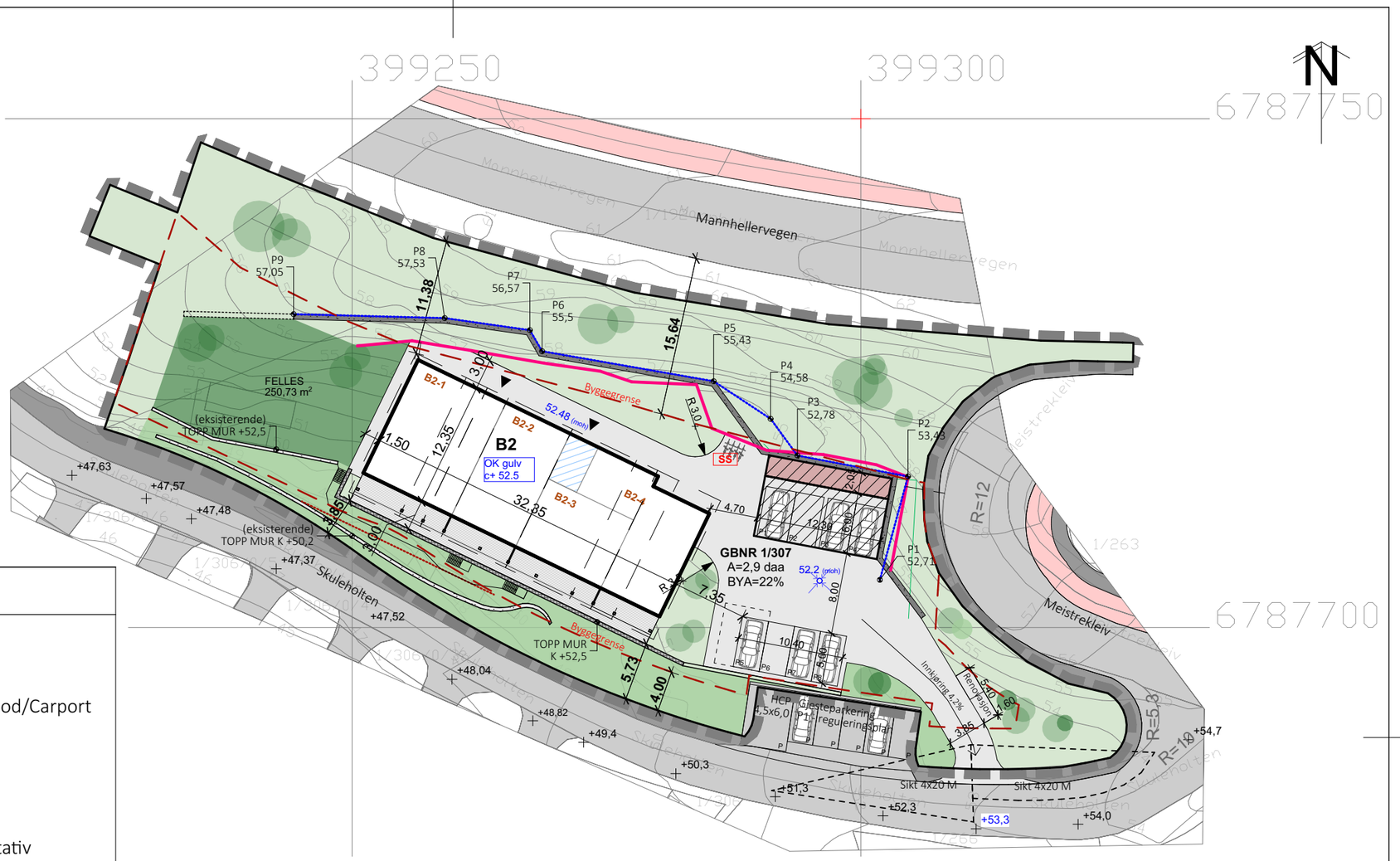

TOMTEAREAL = 2,9 daa
BYA = 490m²(B2)+99m²(Carport/Sportsbod)+52m²(P5-P8) = 641m²
BYA% Inkl park. og terrasser = 22%
FELLES = 270m²

Situasjonsplan *1:500*

Tegnforklaring

Reguleringsplan PBL 2008

§12-5. Nr. 1 - Bebyggelse og anlegg

- B — Boligbebyggelse (1110)
- BH — Barnehage (1161)

§12-5. Nr. 2 - Samferdselsanlegg og teknisk infrastruktur

- KV — Kjøreveg (2011)
- FT — Fortau (2012)
- GS — Gang-/sykkelveg (2015)
- Annen veggrunn - tekniske anlegg (2018)
- P — Parkeringsplasser (2082)

§12-5. Nr. 3 - Grønnstruktur

- F — Friområde (3040)

§12-5. Nr. 5 - Landbruks-, natur- og friluftsformål samt reindrift

- J — Jordbruk (5111)
- FR — Friluftsformål (5130)

§12-5. Nr. 6 - Bruk og vern av sjø og vassdrag med tilhørende strandsone

- Naturområde i sjø og vassdrag med tilhørende strandsone (6620)

§12-6 - Hensynssoner

- Ras- og skredfare (310)
- Hensyn grønnstruktur (540)

Linjesymbol

- Grense for faresone
- Grense for angitt hensynssone
- Planens begrensning
- Formålgrense
- Regulert tomtegrense (1203)
- Byggegrense (1211)
- Bebyggelse som inngår i planen (1214)
- Regulert senterlinje (1221)
- Måle og avstandslinje (1259)

Punktsymboler

- Avkjørsel - både inn og utkjøring (1242)

Tegnforklaring

- 1 — Bolig
- Sportsbod/Carport
- Plenen
- Mur
- SS — Sykkelstativ
- Byggegrense
- Tomtegrense
- Sluk



1:500 0 5 10 15 20 25 m

Project ID: **GBNR 1/307**	Prosjekt: Skuleholten B2	Revision History
	SP	

tegnet av:	kontrollert:	opprinnelses dato:	utskirft dato:	prosjektnr.:	malestokk
ISJ	TK	2025-09-22			A3

tegningsnavn: Situasjonsplan M1:500

fase:

tegningsnummer: **A.01.1**

indeks:

RevID	ChID	Change Name	Date

PILKASTUDIJA
306301255
Kaunas 44320
Lithuania
kestutis.stankaitis@gmail.com

Electrolux 300 Uttrekkbar 60 cm cm 64 dB

LFP326W



En pålitelig ventilator for ren kjøkkenluft
300 ExtractionTech Standard ventilator fjerner effektivt matlagingslukt fra kjøkkenet, og har en pålitelig motor. Få et friskt og behagelig innemiljø hver gang du lager mat.

Vår 300 ventilator med LED-lamper krever mye mindre energi enn andre lys og har en mye lengre levetid. Disse lysene er effektive og hjelpsomme og gir eksepsjonell synlighet for alle dine krav mens du lager mat.

Fordeler og Egenskaper

ExtractionTech Standard. Pålitelig luktfjerning
ExtractionTech Standard ventilator har en pålitelig motor som sørger for effektiv luktfjerning når du lager mat. Et friskt og rent kjøkken gir deg bedre matlagingsopplevelser i hverdagen.



Se matlaging i et nytt lys, med Pure Illumination
Pure Illumination gir intens lyssetting som varer, så du kan se godt når du lager mat. Energieffektive LED-lys belyser hele området der du lager mat, og gjør det enkelt å se hver detalj når du er i full sving.



Fettfilter med pålitelig ytelse
Opplev pålitelig fettfiltrering. Praktisk designet – det kan enkelt vaskes for hånd eller i oppvaskmaskinen, noe som sørger for at kjøkkenet holder seg friskt og ventilatoren yter maksimalt.

- Installering: Uttrekkbar, bredde 60
- Kapasitet utlufting (høy/lav): 330 / 150 m³/h
- Lydnivå (min/maks/intensiv): 45/64/dB(A)
- Antall hastigheter: 3; Micro switch
- Belysning: LED-pære, 2 stk
- Betjening med trykknapper
- Fettfilter: Aluminiumsnett, 1 stk
- Både utlufting og resirkulering er mulig. Filter finnes som tilbehør.
- Lydnivå resirkulering, min/max:58/71dB(A
- Kapasitet resirkulasjon (min/maks/intensiv): 105/215/ m³/h

Electrolux

Electrolux 300 Uttrekkbar 60 cm cm 64 dB

LFP326W

Produktspesifikasjon

Produktklasse	Ventilator	EAN-kode	7332543827992
Energiklasse	C	Dimensions HxWxD in mm	179x598x309
Kapasitet min/max/int. (m³/t)	150/330/-		
Farge	Grå		
Kapasitet resirkulasjon, min/max/int. (m³/t)	105/215/		
Lydnivå (dB)	45/64/-		
Lydnivå resirkulering (dB)	58/71		
Motortype	Standard		
Breeze-funksjon	Nei		
Kontrolltype	Trykknapper		
Belysning	2, LED-pære		
Min. avstand til platetopp el./gass (cm)	42/650		
Effektivitetsklasse, luftgjennomstrømning	D		
Effektivitetsklasse, belysning	E		
Effektivitetsklasse, fettfilter	D		
Lyd max, dB (A)	64		
Kullfiltertype	ECFB03ST, 902 986 574		
Sikring (A)	Nei		
Volt	220-240		
Lengde på kabel (m)	1.3		
Diameter kanaltilkobling (mm)	150		
Produktnummer (PNC)	942 022 674		

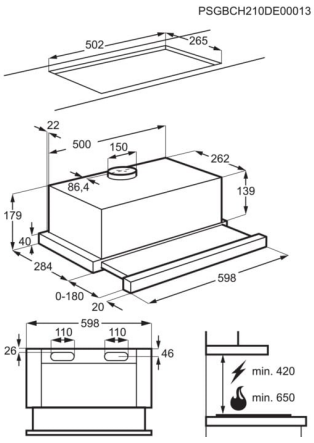

Electrolux 300 Uttrekkbar 60 cm cm 64 dB

LFP326W



En pålitelig ventilator for ren kjøkkenluft
300 ExtractionTech Standard ventilator fjerner effektivt matlagingslukt fra kjøkkenet, og har en pålitelig motor. Få et friskt og behagelig innemiljø hver gang du lager mat.

Vår 300 ventilator med LED-lamper krever mye mindre energi enn andre lys og har en mye lengre levetid. Disse lysene er effektive og hjelpsomme og gir eksepsjonell synlighet for alle dine krav mens du lager mat.

Fordeler og Egenskaper

ExtractionTech Standard. Pålitelig luktfjerning
ExtractionTech Standard ventilator har en pålitelig motor som sørger for effektiv luktfjerning når du lager mat. Et friskt og rent kjøkken gir deg bedre matlagingsopplevelser i hverdagen.



Se matlaging i et nytt lys, med Pure Illumination
Pure Illumination gir intens lyssetting som varer, så du kan se godt når du lager mat. Energieffektive LED-lys belyser hele området der du lager mat, og gjør det enkelt å se hver detalj når du er i full sving.



Fettfilter med pålitelig ytelse
Opplev pålitelig fettfiltrering. Praktisk designet – det kan enkelt vaskes for hånd eller i oppvaskmaskinen, noe som sørger for at kjøkkenet holder seg friskt og ventilatoren yter maksimalt.

- Installering: Uttrekkbar, bredde 60
- Kapasitet utlufting (høy/lav): 330 / 150 m³/h
- Lydnivå (min/maks/intensiv): 45/64/dB(A)
- Antall hastigheter: 3; Micro switch
- Belysning: LED-pære, 2 stk
- Betjening med trykknapper
- Fettfilter: Aluminiumsnett, 1 stk
- Både utlufting og resirkulering er mulig. Filter finnes som tilbehør.
- Lydnivå resirkulering, min/max:58/71dB(A
- Kapasitet resirkulasjon (min/maks/intensiv): 105/215/ m³/h

Electrolux

Electrolux 300 Uttrekkbar 60 cm cm 64 dB

LFP326W

Produktspesifikasjon

Produktklasse	Ventilator	EAN-kode	7332543827992
Energiklasse	C	Dimensions HxWxD in mm	179x598x309
Kapasitet min/max/int. (m³/t)	150/330/-		
Farge	Grå		
Kapasitet resirkulasjon, min/max/int. (m³/t)	105/215/		
Lydnivå (dB)	45/64/-		
Lydnivå resirkulering (dB)	58/71		
Motortype	Standard		
Breeze-funksjon	Nei		
Kontrolltype	Trykknapper		
Belysning	2, LED-pære		
Min. avstand til platetopp el./gass (cm)	42/650		
Effektivitetsklasse, luftgjennomstrømning	D		
Effektivitetsklasse, belysning	E		
Effektivitetsklasse, fettfilter	D		
Lyd max, dB (A)	64		
Kullfiltertype	ECFB03ST, 902 986 574		
Sikring (A)	Nei		
Volt	220-240		
Lengde på kabel (m)	1.3		
Diameter kanaltilkobling (mm)	150		
Produktnummer (PNC)	942 022 674		

